Machine Translated by Google

# CĂRUȚ PENTRU FURTUN KD2079 KD2080

Citiți cu atenție acest manual înainte de utilizare. Păstrați acest manual pentru referințe ulterioare. Nu este destinat utilizării de către copii.

## MANUAL DE INSTRUCȚIUNI

Listă de piese

| Cod piesă | Descriere | Imagini | Cantitate |
|---|---|---|---|
| 1 | Roată |  | 2 |
| 2 | Capac roată |  | 2 |
| 3 | Placă de suport stânga |  | 1 |
| 4 | Placă de suport dreapta |  | 1 |
| 5 | Suport metalic pentru roți |  | 1 |
| 6 | Echilibrist |  | 1 |
| 7 | părțile laterale ale bobinei |  | 2 |
| 8 | placă cu tub înfășurat |  | 2 |
| 9-1 | manșonul arborelui de conectare la apă | 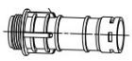 | 1 |
| 9-2 | conexiune la apă |  | 1 |
| 9-3 | Clemă de plastic |  | 1 |
| 10 | adaptor rapid pentru copii |  | 1 |
| 11 | Manșonul mânerului |  | 1 |
| 12 | Mâner |  | 1 |

Pasul 1

Pasul 4

Pasul 7

Machine Translated by Google

| | | | |
|---|---|---|---|
| 13 | rocker |  | 1 |
| 14 | șurub hexagonal |  | 1 |
| 15 | piuliță de blocare |  | 1 |
| 16 | manșon de blocare |  | 4 |
| 17 ani | Sacou | 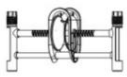 | 1 |
| 18 ani | Suport metalic în formă de U |  | 1 |

Pasul 10

Machine Translated by Google

## Pasul 1

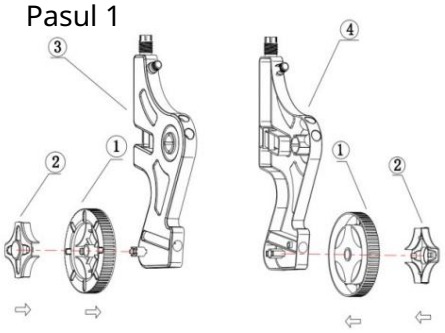


Mai întâi, potriviți forma corespunzătoare a accesoriului nr. 2 cu catarama turnului de accesorii nr. 1, montați-l în orificiul central al accesoriilor nr. 1 și nr. 3, apoi fixați-l la accesoriul nr. 3. A doua placă de susținere se montează pe accesoriul nr. 4 în același mod.

## Pasul 2

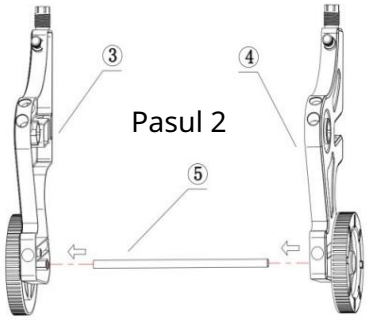


Introduceți accesoriul nr. 5 în orificiul rotund din partea inferioară a accesoriului nr. 3, apoi așezați accesoriul nr. 4 pe cealaltă parte a accesoriului nr. 5, la capătul inferior al manșonului cu orificiul rotund.

## Pasul 3

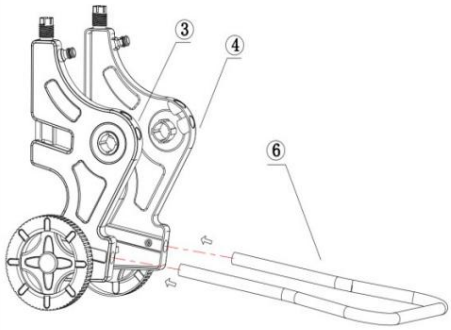


Introduceți cele două duze ale conectorilor nr. 6 în partea inferioară rotundă a conectorilor nr. 3 și conectorul nr. 4 în partea inferioară.

## Pasul 4

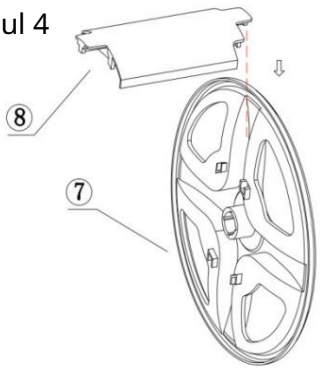


Introduceți clema de pe accesoriul nr. 7 în slotul de pe accesoriul nr. 8. Al doilea accesoriu nr. 7 este montat pe nr. 8 în acest fel.

în același fel.

## Pasul 5

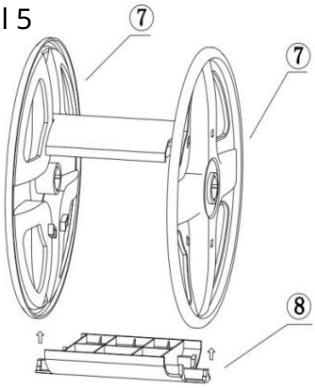


Fixați cu ace părțile stânga și dreapta ale accesoriului nr. 8 în găurile din cele două accesorii nr. 7

## Pasul 6

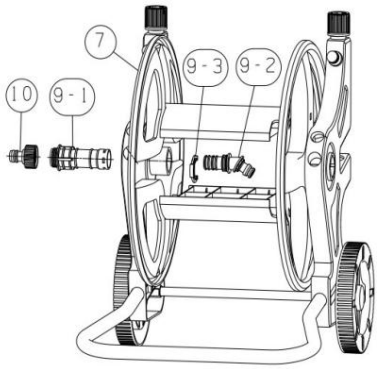


Mai întâi, conectați piesa nr. 7 cu piesa nr. 3 pe orificiul din mijloc, ajustați direcția canelurii transversale, introduceți piesa nr. 9-1 din exterior în piesa nr. 7, apoi introduceți piesa nr. 9-2 din interior în piesa nr. 9-1, apoi introduceți piesa nr. 9-3 în piesa nr. 9-1 și, în final, atașați piesa nr. 10 la piesa nr. 9.

## Pasul 7

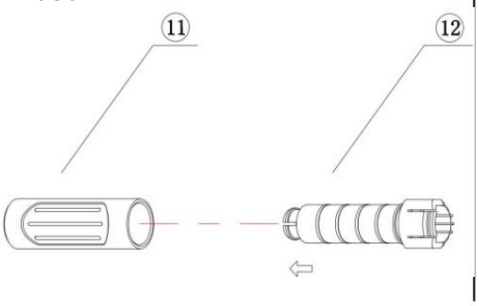


## Pasul 8

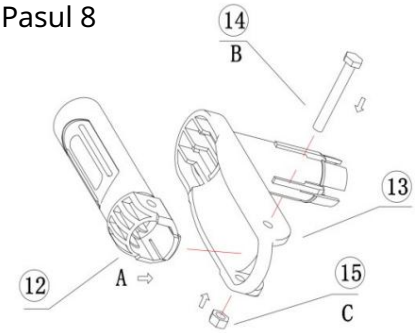


## Pasul 9

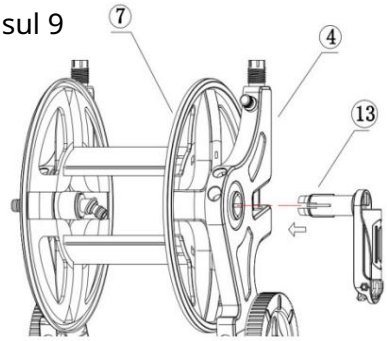

Machine Translated by Google

Introduceți a doisprezecea fiting în a unsprezecea gaură și lăsați catarama fitingului a doisprezecea să se blocheze

Introduceți capul celui de-al 12-lea fiting în canelura în formă de U a celui de-al 13-lea fiting bun, aliniați orificiul cu orificiul, glisați al 14-lea fiting și strângeți al 15-lea fiting cu o cheie.

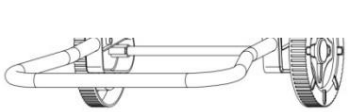

Corespunzător canelurii transversale de pe al patrulea accesoriu, introduceți al 13-lea accesoriu în al patrulea accesoriu și lăsați catarama să se angajeze în al șaptelea accesoriu.

## Pasul 10

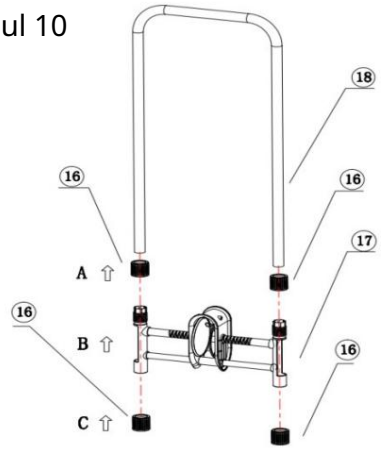


Așezați accesoriile 16 și 17 pe a 18-a.

## Pasul 11

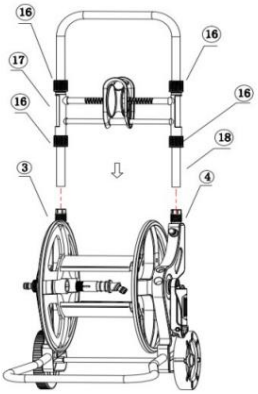


Introduceți accesoriul nr. 18 în accesoriile nr. 3 și 4, strângeți două accesorii nr. 16, trageți accesoriul nr. 17 și atingeți accesoriul nr. 16, apoi strângeți accesoriile nr. 2 și nr. 16 deasupra.

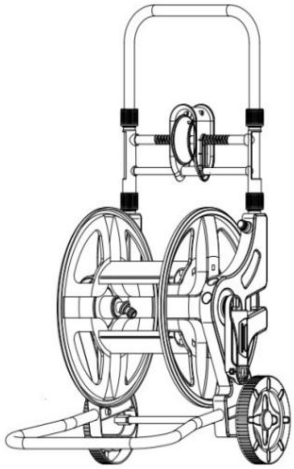

Produs finit