Machine Translated by Google

KRAFT&DELE
Professional

SUFLANT / ASPIRATOR BATERIE

Manual de utilizare

Traducerea instrucțiunilor originale

KD3445

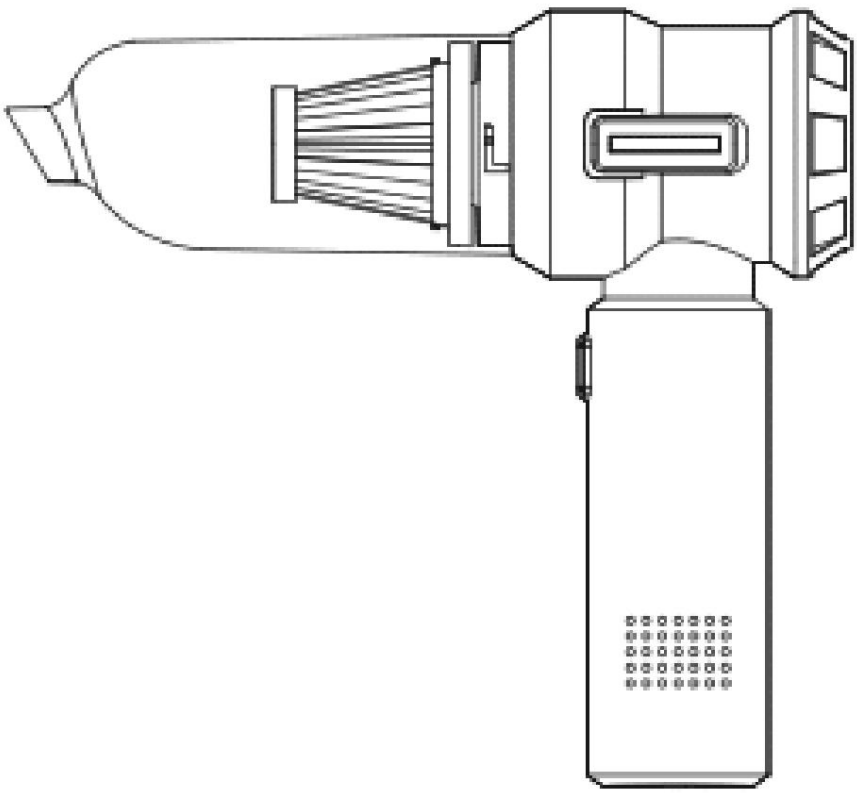

Machine Translated by Google

Instrucțiuni de utilizare în siguranță

Vă rugăm să citiți cu atenție și în întregime acest manual înainte de a utiliza produsul.

Păstrați cu atenție acest manual. Dacă înmânați acest produs unei terțe părți, includeți-l împreună cu dispozitivul.

Orice acțiune care nu respectă instrucțiunile din acest manual poate duce la vătămări corporale grave, daune materiale sau deteriorarea produsului în sine.

Compania noastră nu este răspunzătoare pentru nicio pierdere rezultată din utilizarea produsului contrar instrucțiunilor de utilizare.

Vă rugăm să citiți cu atenție instrucțiunile, deoarece sunt foarte importante pentru siguranța dumneavoastră personală, pentru a evita accidentele și posibilele deteriorări ale produsului.

Procedați cu mare precauție atunci când manipulați produsul pentru a evita pericolul.

Depozitați produsul în mod corespunzător și nu îl lăsați la îndemâna copiilor și a persoanelor care nu sunt capabile să evalueze riscurile pentru mediu.

Nu așezați produsul la înălțime pentru a evita riscul de defecțiune accidentală.

Parametrii produsului

Model	KD3445
Tensiune nominală	11,1 V
Intrare nominală	5V=2a
Capacitatea recipientului de praf	0,2L
Tipul de interfață	TIPUL C
Material	ABS
Tipul motorului	Motor de curent continuu fără perii

Machine Translated by Google

Produs

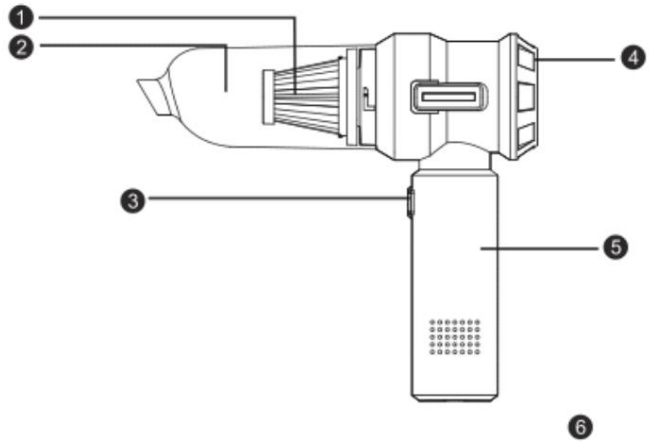

1) Filtru HEPA

2) Recipient de praf

3) Întrerupător de alimentare

4) Orificiu de ventilație

5) Mâner

6) Încărcător USB

Lista de accesorii

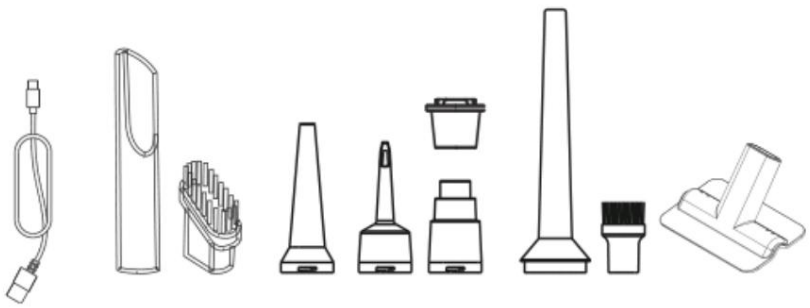

Machine Translated by Google

Instrucțiuni de instalare

Instalarea ansamblului principal al recipientului de praf.

1. Instalați capacul filtrului HEPA în recipientul de praf așa cum se arată în figură.
2. Rotiți ansamblul recipientului de praf în sens invers acelor de ceasornic, așa cum se arată în figură. Un sunet de „clic” indică asamblarea reușită.

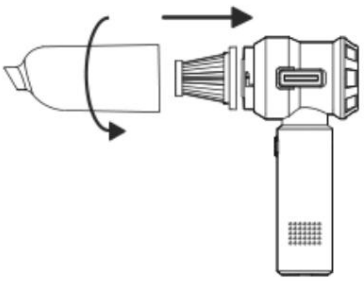

Mod de colectare a prafului

1. Introduceți ambele piese într-un orificiu plat de aspirație în orificiul de aspirație al dispozitivului gazdă.

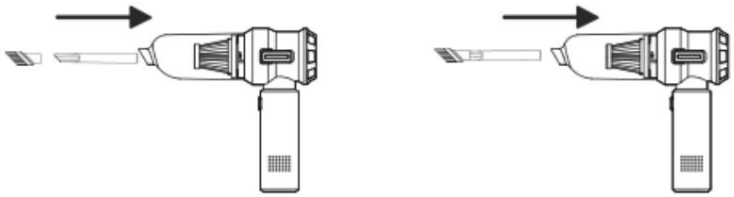

Mod de suflare

Urmând direcția săgeții indicată în figură, instalați duza de aer pe dispozitiv.

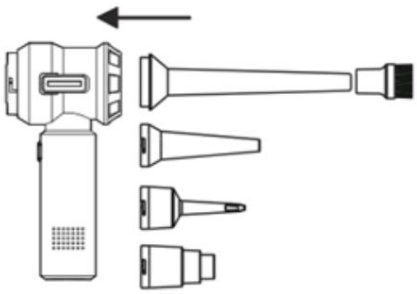

Mod de extracție

Conform direcției săgeții indicate în figură, instalați duza de extracție a aerului pe dispozitivul gazdă.

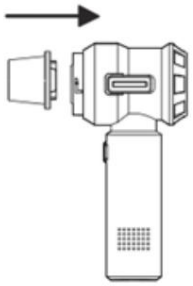

Machine Translated by Google

Cum se utilizează

Pregătirea înainte de utilizare

1. Încărcați folosind un încărcător de telefon mobil de 1-2A. Asigurați-vă că toate componentele aspiratorului fără fir sunt asamblate corect. Verificați dacă sursa de alimentare este suficientă pentru ca produsul să funcționeze corect.

2. Nu porniți dispozitivul în timpul încărcării. Indicatorul luminos roșu de pe cablul de încărcare se aprinde când dispozitivul este complet încărcat, iar lumina verde este mereu aprinsă când dispozitivul este complet încărcat.
3. Conectați cablul de încărcare la portul USB și celălalt capăt la un alt port de încărcare.

Instrucțiuni de încărcare

1. Conectați cablul de încărcare la portul USB și celălalt capăt la portul de încărcare.
2. Nu porniți dispozitivul în timpul încărcării. Indicatorul luminos roșu de pe cablul de încărcare este aprins. este în modul normal de încărcare, iar lumina verde este mereu aprinsă când este complet încărcată.

Demontarea și curățarea produsului

Curățare și întreținere

Curățați recipientul de praf.

este întotdeauna pornit când este complet încărcat.

1. Mai întâi, rotiți recipientul de praf în direcția indicată în figură și scoateți-l din aspirator.
2. Scoateți filtrul HEPA din recipientul de praf și goliți deșeurile într-un alt coș.
3. Separați capacul filtrului HEPA de recipientul de praf unul câte unul și curățați capacul filtrului HEPA cu o perie. Recipientul de praf poate fi spălat și uscat înainte de utilizare.
4. Pentru a reinstala recipientul de praf, introduceți filtrul HEPA în recipient și întoarceți-l. strângere în direcția opusă ca în pasul 1 de mai sus;



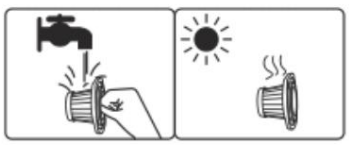

Machine Translated by Google

KRAFT&DELE

DECLARAȚIE DE CONFORMITATE

Conform Ghidului ISO/IEC 22 și EN 45014

Producător: FOREINTRADE SA

Adresa producatorului: JANOWEK, UL. MODRZEWIOWA 5405-555 TARCZYN

DECLĂREM CĂ PRODUSUL ESTE CONFORM STANDARDELOR EUROPENE

Nume produs: Aspirator/suflantă fără fir (marcă înregistrată)
Kraft&Dele)

Model (denumire comercială): KD3445

Declara ie:

Produsul la care se referă această declarație îndeplinește cerințele Directivelor CE:

1. Directiva 2014/30/UE privind compatibilitatea electromagnetică

2. Directiva 2011/65/UE ROHS 2

Conform /standardelor:

EN IEC 55014-1:2021
EN IEC 55014-2:2021

Persoana responsabilă cu întreținerea documentației tehnice: Ma Dong Hui, Janówek, str.
Lardzewiowa 54 05-555 Tarczyn

Ma Dong Hui, Janówek, 1.11.2025