Machine Translated by Google

KRAFT&DELE
PROFESSIONAL

MANUAL DE INSTRUCȚIUNI

Instrucțiuni originale

Compresor de ulei ZBV-0.25/8

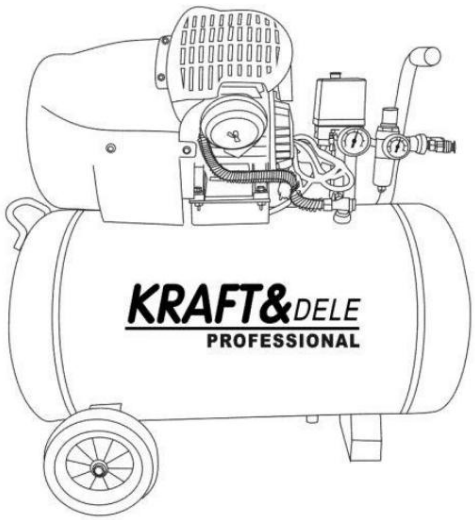

Înainte de a începe să lucrați cu dispozitivul, vă rugăm să citiți cu atenție instrucțiunile de utilizare.

KD4065



AR TREBUI SĂ PORȚI CĂȘTI



CITIȚI INSTRUCȚIUNILE CU ATENȚIE

Machine Translated by Google

 AVERTIZARE DE ELECTROCUTARE

 AVERTIZARE SUPRAFAȚĂ FIERBINTE

 O NOTĂ DE AVERTIZARE CĂ DISPOZITIVUL POATE FI LANSAT FĂRĂ AVERTIZARE

INTRODUCERE

La întocmirea acestui manual, au fost luate în considerare toate operațiunile legate de utilizarea normală și regulată a compresorului electric. Pentru utilizarea corectă și optimă a compresorului, este esențial să citiți și să respectați cu strictețe instrucțiunile conținute în acesta. Se recomandă păstrarea manualului în stare bună și într-un loc ușor accesibil, în apropierea compresorului. Compresorul poate fi utilizat doar de personal autorizat, calificat și cu experiență. Se recomandă să nu efectuați reparații sau intervenții care nu sunt acoperite de manual. Orice reparații care necesită demontarea anumitor piese ale compresorului trebuie efectuate la un centru de service autorizat. Pentru a asigura eficiența și longevitatea compresorului electric, se recomandă utilizarea pieselor de schimb originale.

1. GARANȚIE

Garanția compresorului este oferită pentru o perioadă de 12 luni de la data emiterii facturii de achiziție sau a bonului fiscal.

Această garanție acoperă doar înlocuirea gratuită a pieselor defecte, excluzând carcasa și piesele electrice.

Utilizarea necorespunzătoare și modificările vor anula automat garanția.

Toate costurile de transport și manoperă nu sunt acoperite de această garanție.

Dacă compresorul trebuie returnat chiar și în perioada de garanție, clientul va suporta costurile de transport.

Fără data achiziției și ștampila vânzătorului de pe ultima pagină a acestui manual, garanția nu este valabilă.

2. FUNCȚIONAREA DISPOZITIVULUI

Machine Translated by Google

Compresorul trebuie utilizat în încăperi bine ventilate, la o temperatură de +5 / +35°C, niciodată în prezența prafului, acizilor, aburului, gazelor explozive și inflamabile.

Personalul care operează compresorul, după o instruire și o întreținere suficiente, trebuie să îndeplinească, de asemenea, cerințele minime de vârstă în conformitate cu legislația națională aplicabilă. Trebuie purtat echipament individual de protecție și trebuie luate toate măsurile de precauție enumerate în acest manual. De asemenea, pot fi luate și alte măsuri de precauție, după cum este necesar, în funcție de condițiile de lucru și de locație.

3. CONTRAINDICAȚII ȘI SIGURANȚĂ

La utilizarea dispozitivelor electromecanice, trebuie respectate următoarele reguli:

- nu atingeți dispozitivul desculț, cu mâinile sau picioarele ude

- nu trageți de cablu pentru a deconecta de la priză sau pentru a muta compresorul (aparatul este sub tensiune)

- nu permiteți expunerea dispozitivului la condiții atmosferice (ploaie, soare, ceață)

- nu permiteți persoanelor fără experiență să utilizeze compresorul fără supraveghere adecvată

- nu efectuați nicio sudură sau operațiune mecanică asupra rezervorului în caz de deteriorare sau coroziune, înlocuiți rezervorul în conformitate cu caracteristicile tehnice și în conformitate cu reglementările locale

- utilizați compresorul pentru diverse aplicații (pompare, scule pneumatice, vopsire, spălare cu detergenți sau produse pe bază de apă etc.) în conformitate cu cunoștințele și regulile. Pentru a evita deteriorarea compresorului cu alte unelte, păstrați o distanță de cel puțin 6 metri față de zona de lucru.

- Aerul comprimat produs de un compresor fără niciun tratament suplimentar nu este potrivit pentru uz farmaceutic, alimentar sau sanitar. Nu este potrivit pentru umplerea recipientelor sub apă. Zonele de lucru trebuie ventilate pentru a dilua aerul pompat.

- trebuie evitată slăbirea oricăror conexiuni la rezervorul de presiune, rezervorul trebuie golit după efectuarea lucrărilor

- nu efectuați nicio procedură care ar putea afecta funcționarea compresorului fără a-l deconecta mai întâi de la priza electrică

- temperatura de funcționare trebuie să fie între +5°C și +35°C

- nu îndreptați un jet de aer sau lichide inflamabile spre compresor

- nu amplasați substanțe inflamabile în apropierea compresorului

Machine Translated by Google

- în timpul pauzelor de lucru, setați comutatorul compresorului în poziția „0” (oprit)

- nu îndreptați fluxul de aer spre oameni sau animale

- nu transportați compresorul cu un rezervor sub presiune

- copiii și animalele trebuie ținute departe de compresorul în funcțiune

- compresorul este folosit doar pentru comprimarea aerului și nu poate fi folosit pentru a lucra cu alte gaze

- dispozitivul nu poate fi utilizat într-un mediu exploziv

Fiți deosebit de atenți când compresorul funcționează, deoarece motorul, tubul de refulare a aerului și supapa de sens unic se încing foarte tare și pot provoca arsuri grave dacă sunt atinse. În mod similar, toate piesele mobile (rola de antrenare și volanta) pot provoca accidente grave.

4. ECHIPAMENT INDIVIDUAL DE PROTECȚIE

Când lucrați cu aer comprimat, purtați ochelari de protecție pentru a vă proteja ochii de obiecte străine și de fluxul de aer. Dacă folosiți un compresor pentru vopsire, acoperiți-vă nasul și gura cu o mască specială. În acest caz, nu lucrați în spații închise sau în apropierea flăcărilor deschise. Asigurați-vă că încăperea are o circulație adecvată a aerului.

5. ELIMINAREA DISPOZITIVULUI

Când un compresor ajunge la sfârșitul duratei sale de viață utilă, acesta trebuie eliminat ca alte echipamente industriale. Echipamentele, uneltele și piesele uzate nu trebuie eliminate la gunoiul menajer.

6. DISTRIBUȚIE

Compresorul trebuie amplasat pe o suprafață stabilă, la același nivel cu operatorul. Verificați întotdeauna dacă compresorul este perfect nivelat. Dacă compresorul este echipat cu picioare de montare, plasați tampoane între acestea și podea pentru a amortiza vibrațiile. Dacă compresorul trebuie instalat deasupra nivelului podelei (pe un raft sau un suport), nu uitați să luați în considerare greutatea acestuia, precum și greutatea condensului, care este inclusă în greutatea rezervorului.

7. DATE TEHNICE

Modelul KD4065 ZBV-0.25/8

Capacitate rezervor 100L

Presiune maximă 10 bar

Putere 3,0 kW / 4,1 CP

Machine Translated by Google

Viteză de rotație 2880 rpm

Capacitate 530L/min

Curent 13,6A

Tensiune / frecvență 220/230V / 50Hz

Putere sonoră LWA 95dB

Nivel de presiune sonoră LPA4 73dB (la o distanță de 4 m)

Greutate 56 kg

REZERVOR DE PRESIUNE SIMPLU - informații despre marcare



V – 100L – capacitate rezervor PS
– 1,0Mpa – presiune de lucru Ph
– 1,58Mpa – presiune maximă Tmax –
+150C – temperatură maximă de lucru Tmin - -10C
– temperatură minimă de lucru Tip –
CW100/10 – tip rezervor S/N –
număr de serie An –
2024 – data construcției rezervorului

8. CONSTRUCȚIA COMPRESORULUI

Machine Translated by Google

1. Cylinder	21. Uszczelnienie wału	41. Zawór bezpieczeństwa
2. Tłok	22. Wziernik oleju	42. Ciśnieniomierz
3. Uszczelka	23. Korbowód	43. Ciśnieniomierz
4. Zawór montażowy	24. Pierścień tłokowy	44. Zawór zwrotny
5. Pokrywa cylindra	25. Pierścień tłokowy	45. Łącznik bezpieczeństwa
6. Śruba nimbusowa	26. Pierścień tłokowy	46. Kabel elektryczny
7. Uszczelka	27. Element filtra	47. Wtyczka kabla
8. Stojan	28. Wydech	48. Wtyczka kabla
9. Wirnik	29. Skrzynia korbowa	49. Wtyczka
10. Łożysko	30. Rura wydechowa	50. Rączka
11. Uszczelnienie wału	31. Nakrętka wydechu	51. Zbiornik
12. Tylka pokrywa	32. Śruba	52. Korek spustowy
13. Wentylator	33. Nakrętka	53. Amortyzator
14. Śruba	34. Nakrętka	54. Nakrętka
15. Obudowa / 15a. Śruba nimbusowa	35. Zawór bezpieczeństwa	55. Nakrętka
16. Wał korbowy	36. Przełącznik ciśnieniowy	56. Śruba
17. Łożysko	37. Łącznik	57. Śruba

Machine Translated by Google

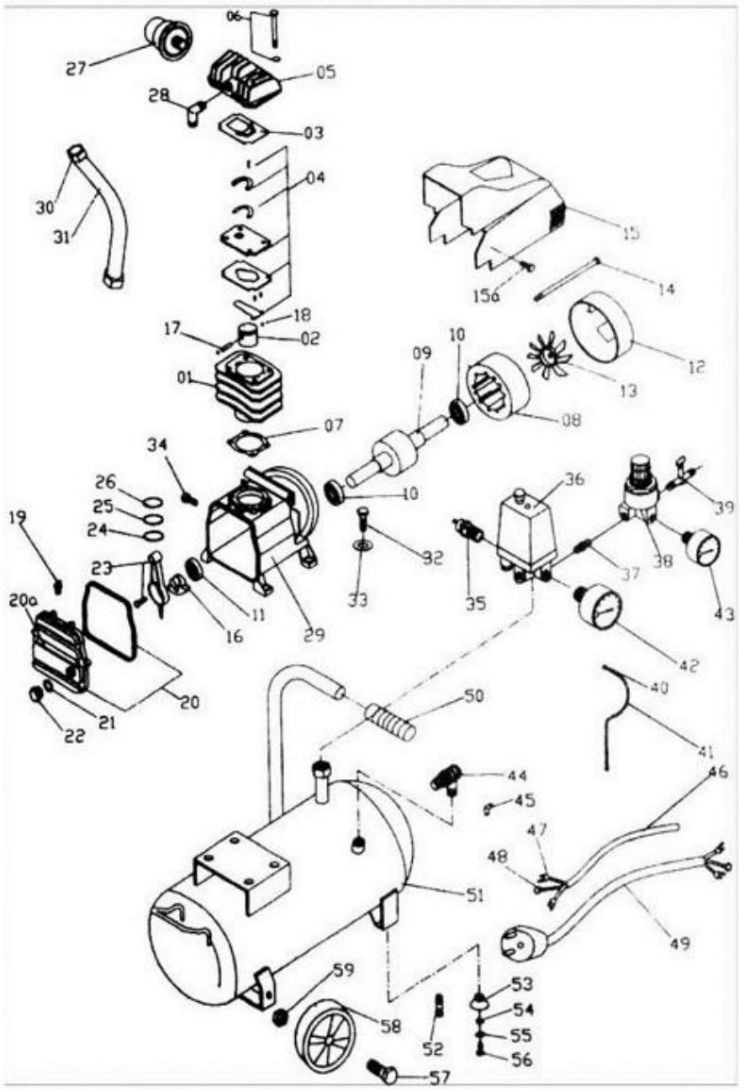

18. Pierścienie	38. Regulator	58. Kółka
19. Odpowietrznik	39. Trójnik powietrza	59. Nakrętka
20. Obudowa wału / 20a. Śruba	40. Śruba bezpieczeństwa	

Compresorul de aer este un dispozitiv cunoscut în întreaga lume.

Compresoarele produse în serie sunt rezultatul muncii unor ingineri experimentați care se ocupă de întregul proces de producție, de la proiectare la asamblare și întreținere. Dispozitivul utilizează soluții termodinamice moderne și un sistem de analiză a fluidelor, asigurând o funcționare eficientă. Compresoarele produse în serie au fost supuse unor teste ample, asigurându-le calitatea înaltă.

Caracteristicile compresorului de aer:

Machine Translated by Google

1. Prin utilizarea unui sistem special de evacuare cu valve din aluminiu fabricate în Suedia, debitele de aer au fost crescute cu 10-30%. Componentele fluxului de aer au fost mărite, iar funcționarea unității a fost îmbunătățită, în timp ce nivelurile de zgomot au fost reduse.

2. Arborele cotit al compresorului și toate componentele rotative sunt fabricate din oțel tratat special. Acest tip de oțel reduce vibrațiile generate în timpul funcționării, făcând toate componentele mai rezistente și mai stabile.

3. Chiulasa și alte componente sunt fabricate dintr-un aliaj de fier premium, tratat special (FC-25). Chiulasa este fixată cu patru șuruburi, eliminând practic posibilitatea scurgerilor de aer sau ulei. Acest lucru asigură cel mai înalt grad de compresie a aerului.

4. Toate suporturile dispozitivelor au fost fabricate pentru a fi durabile și etanșe.

5. Rezervorul de aer este proiectat pentru a fi sigur și fiabil.

6. Pistonul dispozitivului a fost tratat termic. Știfturile pistonului au fost tratate cu carbon.

7. Se folosește un sistem special de amortizare, care este eficient și silențios.

8. Dispozitivul îndeplinește chiar și cele mai exigente așteptări ale clienților. Cu o întreținere adecvată, dispozitivul garantează performanțe de înaltă calitate și funcționare pe termen lung.

Alegerea compresorului nostru de aer este o decizie care va avea cu siguranță un impact pozitiv asupra calității muncii dumneavoastră.

Manualul de utilizare al dispozitivului

1. Introducere

Vă mulțumim pentru achiziționarea produsului nostru. Dacă este prima dată când utilizați acest tip de dispozitiv, vă rugăm să citiți cu atenție acest manual înainte de a utiliza compresorul.

2. Verificarea dispozitivului

Machine Translated by Google

După achiziționarea dispozitivului, vă rugăm să verificați dacă tipul și modelul dispozitivului achiziționat corespund.
Verificați lista de piese pentru a vedea dacă dispozitivul conține toate componentele.
Dacă observați vreo deteriorare, vă rugăm să contactați vânzătorul.

3. Instalarea și pregătirea dispozitivului

Dispozitivul trebuie amplasat într-un loc uscat, cu umiditate și praf scăzute și cu ventilație adecvată.
Aceste condiții vor asigura funcționarea îndelungată și eficientă a compresorului.

Asigurați-vă că zona în care lucrați cu dispozitivul este iluminată corespunzător.
Dispozitivul trebuie așezat pe o suprafață plană și dreaptă.
Asigurați-vă că există suficient spațiu pentru a lucra cu dispozitivul.

Lubrifiere

În general, ar trebui utilizați lubrifianți foarte uleioși.
Uleiuri folosite:
Kuo Juang R68, R44, R47
Teresso 52 și 65 sau Esstic 55 și 56
DTE 103 sau 105 (mobil)
Se poate utiliza și ulei SAE 30 sau înlocuitorii acestuia.

Nivelul uleiului trebuie să fie întotdeauna la linia roșie. Un nivel prea scăzut poate provoca blocarea motorului.
De asemenea, nu umpleți excesiv, deoarece acest lucru poate duce la inundare sau lubrifiere excesivă.

Când uleiul de motor este închis la culoare sau contaminat, acesta trebuie schimbat.

Pentru a schimba uleiul, deșurubați capacul baiei de ulei și lăsați uleiul să se scurgă. Apoi, puneți capacul la loc, apăsați unul nou și turnați ulei proaspăt prin capacul de ulei.

Nu schimbați uleiul și nu adăugați ulei în timp ce compresorul funcționează.
Nu folosiți uleiuri uzate.

Înainte de a porni aparatul, verificați dacă toate componentele sunt fixate în siguranță. De asemenea, verificați starea țevilor, cablurilor electrice și întrerupătoarelor.



Produsele electrice nu trebuie eliminate la gunoiul menajer. Acestea trebuie duse la punctele de reciclare desemnate. Vă rugăm să contactați autoritățile locale pentru informații privind eliminarea deșeurilor.

Machine Translated by Google

REZOLVAREA PROBLEMELOR

Problemy i ich rozwiązania		
PROBLEM	PRZYCZYNA	ROZWIĄZANIE
Kompresor nie uruchamia się	1. Brak prądu 2. Spalony bezpiecznik 3. Przegrzany kompresor 4. Zepsuty włącznik ciśnieniowy	1. Podłącz do prądu 2. Wymień bezpiecznik 3. Poczekaj 15 min aż schłodzi się kompresor 4. Skontaktuj się z serwisem
Silnik buczy ale nie działa lub działa na bardzo wolnych obrotach	1. Za niskie napięcie 2. Uszkodzony silnik 3. Uszkodzony włącznik ciśnienia lub zawór zwrotny 4. Powietrze w cylindrze	1. Sprawdź napięcie woltomierzem 2. Skontaktuj się z serwisem 3. Skontaktuj się z serwisem 4. Ustaw wyłącznik na pozycję off na 15 sekund a następnie włącz ponownie
Przepalony bezpiecznik, nagły brak prądu w obwodzie	1. Nieprawidłowy bezpiecznik powoduje przeciążenie obwodu 2. Uszkodzony zawór zwrotny lub włącznik ciśnienia	1. Sprawdź czy bezpiecznik jest prawidłowy, odłącz inne urządzenia z sieci lub podłącz kompresor do własnego obwodu 2. Skontaktuj się z serwisem
Zabezpieczenie przed przegrzaniem odłącza kompresor	1. Za małe napięcie 2. Zapchany filtr powietrza 3. Kiepska wentylacja pomieszczenia, za wysoka temperatura	1. Sprawdź napięcie woltomierzem 2. Wyczyść filtr powietrza 3. Przenieś kompresor do dobrze wentylowanego pomieszczenia
Ciśnienie spada gdy kompresor się włącza	1. Źle podłączone narzędzia lub węże, dziurawe przewody 2. Otwarty zawór spustowy 3. Niedomknięty zawór kontrolny	1. Sprawdź gdzie powietrze ucieka i zabezpiecz te miejsca taśmą izolacyjną 2. Dokręć zawór 3. Sprawdź i wyczyść zawór a następnie go dokręć. Jeśli to konieczne to wymień zawór
Duża wilgoć w wydmuchiwanym powietrzu	1. Za dużo wody w zbiorniku 2. Wysoka wilgotność otoczenia 3. Zatkany wlot filtra	1. Osusz zbiornik 2. Przenieś kompresor w miejsce o mniejszej wilgotności 3. Wyczyść lub wymień filtr
Kompresor działa bezustannie	1. Uszkodzony wyłącznik ciśnienia 2. Za duże zużycie powietrza	1. Wymień wyłącznik ciśnienia 2. Kompresor jest niekompatybilny z narzędziem, pompuje za mało powietrza
Kompresor wibruje	1. Poluzowane śruby mocujące 2. Uszkodzona gumowa osłona nóżki zbiornika	1. Dokręć śruby 2. Wymień osłonę
Wydajność powietrza gorsza niż wymagana	1. Otwarty zawór spustowy 2. Brudny wlot filtra 3. Przeciek powietrza	1. Dokręć zawór 2. Wyczyść lub zastąp filtr 3. Dokręć węże i narzędzia

Machine Translated by Google

CARTE DE GARANȚIE

Stimate Client!

Vă mulțumim pentru achiziționarea unui produs Kraft&Dele. Vă rugăm să rețineți că produsul achiziționat este acoperit de o garanție de un an, începând cu data achiziției. Acest Card de Garanție este valabil numai cu bonul fiscal sau semnătura și ștampila vânzătorului. În cadrul garanției, toate defectele vor fi reparate gratuit, cu condiția ca acestea să fi fost cauzate de defecte de fabricație sau tehnice ale produsului și ca dispozitivul să fi fost utilizat conform destinației și în conformitate cu cerințele conținute în manualul de utilizare. Vă rugăm să citiți termenii și condițiile detaliate de garanție.

DE COMPLETAT DE CĂTRE VÂNZĂTOR

Data vânzării produsului:
Numele și simbolul produsului:
Client*) Adresa clientului
Ștampila și semnătura vânzătorului (dacă nu există nicio înscriere, vă rugăm să atașați dovada vânzării):
Semnătura clientului:

Notă!: Fără îndeplinirea tuturor punctelor de mai sus, cardul de garanție este invalid!

REPARAȚII DE SERVICE		
	Descrierea reparației LP	Data, semnătura și ștampila

*) Proprietarul echipamentului care depune o cerere de garanție este obligat să furnizeze următoarele date:

Machine Translated by Google

CONDIȚII DE GARANȚIE:

1. Vânzătorul, denumit în continuare Garant, garantează buna funcționare a echipamentelor menționate mai sus în în termen de 12 luni de la data achiziției.
2. În cazul în care echipamentul este deteriorat în perioada de garanție, Garantul va
   După verificarea validității reclamației, Garantul va oferi o reparație gratuită sau, dacă repararea este imposibilă, înlocuirea pieselor deteriorate. Timpul de reparație nu va depăși 14 zile de la data notificării scrise a defecțiunii. Reparațiile specializate care necesită importul de componente din străinătate pot prelungi reparația cu încă 30 de zile. Metoda de reparație va fi stabilită de Garant.

3. Orice daună cauzată de funcționarea și întreținerea dispozitivului într-un mod neconform cu instrucțiunilor, transportul necorespunzător, funcționarea dispozitivului în condiții climatice neconforme cu cele specificate în instrucțiuni sau alte cauze cauzate de Utilizator pot fi reparate pe cheltuiala acestuia.

4. Garanția nu acoperă activitățile de service și întreținere, cum ar fi: configurarea dispozitivului, îmbunătățirea conexiunilor, calibrarea, reumplerea cu ulei.
5. Garantul nu este responsabil pentru niciun efect nedorit al unei baze slabe pe care a fost aplicat produsul. dispozitiv atașat.
6. Vânzătorul își rezervă dreptul de a refuza furnizarea de service gratuit în absența unui card de garanție.

7. Cardul de garanție este valabil în țară și numai pentru produsele achiziționate în țară. Republica Polonă.
8. Garanția nu acoperă:
   - deteriorări mecanice, adică fisuri în elementele din sticlă și plastic și în toate celelalte elemente supuse uzurii naturale (de exemplu, filtre, garnituri, diode, baterii etc.); elemente de pornire (în special arcuri demaror)

   - temperatură prea scăzută sau prea ridicată și daune cauzate de forță majoră (incendiu, inundații, fulgere)

   -daune cauzate de utilizarea de piese și accesorii neoriginale
   - daune cauzate de supratensiuni
   - daune cauzate de reparații neautorizate
   - utilizarea dispozitivului din momentul detectării deteriorării
   - nerespectarea tuturor celorlalte instrucțiuni care decurg din conținutul instrucțiunilor de utilizare

PRODUCATOR: FOREINTRADE SA, JANOWEK, UL. MODRZEWIOWA 5405-555 TARCZYN

Machine Translated by Google

KRAFT&DELE

DECLARAȚIE DE CONFORMITATE

Conform Ghidului ISO/IEC 22 și EN 45014

Producător: FOREINTRADE SA

Adresa producatorului: JANOWEK, UL. MODRZEWIOWA 5405-555 TARCZYN

DECLĂREM CĂ PRODUSUL ESTE CONFORM STANDARDELOR EUROPENE

Nume produs: Compresor de aer (marcat cu marca comercială Kraft&Dele)

Model (denumiri comerciale): ZBV-0.25/8; KD4065

Date despre produs: Putere nominală: 3,0 kW/4,1 CP

Capacitate: 530L/min

Sticlă: 100L, CW100/10

Declara ie:

Produsul la care se referă această declarație îndeplinește cerințele Directivelor CE:

1. Directiva 2006/42/CE privind echipamentele tehnice
2. Directiva 2006/95/CE privind joasa tensiune 3. Directiva 2011/65/UE ROHS 2 4. Directiva 2009/105/CE privind dispozitivele de protecție solară (SPVD) 5. Directiva 2004/108/CE privind compatibilitatea electromagnetică (EMC) 6. Directiva 2000/14/CE privind emisiile de zgomot

Conform /standardelor:

EN ISO 12100:2010; EN 1012-1:2010; EN 60204-1:2018, EN IEC 61000-6-2:2019, EN IEC 61000-6-4:2019

Producător:

FOREINTRADE SA, JANOWEK, UL. MODRZEWIOWA 5405-555 TARCZYN

Număr certificat CE-566-01-240521 eliberat de CGS HIZMETLERI TEKNIK KONTROL VE BELGELENDIRME ANONYM SIRKETI(Kayisdagi Mahallesi Gulcin Sk. Nr.: 2/2 Atasehir Instambul, Turcia) cu 24/05/2021.

Persoană responsabilă cu menținerea documentației tehnice: Ma Dong Hui, Janówek, ul. Modrzewiowa 54 05-555 Tarczyn

Ma Dong Hui, Janówek, 1.1.2024

Machine Translated by Google

KRAFT&DELE

DECLARAȚIE CE DE CONFORMITATE

Un rezervor de presiune simplu

Producator: FOREINTRADE SA, JANOWEK, UL. MODRZEWIOWA 5405-555 TARCZYN

Produs: recipient simplu sub presiune conform specificațiilor de mai jos



Capacitate rezervor V – 100L
Presiune de lucru PS – 1,0 MPa
Ph – 1,58 MPa – presiune maximă
Tmax – +150°C – temperatura maximă de funcționare
Tmin - -10°C – temperatura minimă de funcționare
Tip – CW100/10 – tip rezervor
S/N – număr de serie
Anul – 2024 – data construcției rezervorului

EVALUAREA CONFORMITĂȚII PRODUSULUI CONFORM DIRECTIVEI 2014/29/UE – Modulul B

Rezervorul a fost fabricat în conformitate cu cerințele Regulamentului Ministrului Economiei din 2 iunie 2016 privind recipientele simple sub presiune /Monitorul Oficial din 2016, punctul 812/, de punere în aplicare a Directivei 2014/29/UE a Parlamentului European și a Consiliului.

Documente de referință:

Certificat de omologare UE de tip nr. HPiVS/P1001-384-I-01 din data de 07.08.2018, emis de organismul notificat nr. 1521; HPI Verification Services Ltd., The Manor House, Howbery Park, Wallingford, OX10 8BA, Regatul Unit

i

Certificat de omologare UE de tip nr. SVBMB.0001 din 25.02.2021 emis de organismul notificat nr. 1128; European Inspection and Certification Company SA; 89 Chlois Str. & Likovriseos, 144 52 Metamorfosi, Atena, Grecia

Persoană responsabilă cu menținerea documentației tehnice: Ma Dong Hui, Janówek, ul. Modrzewiowa 54 05-555 Tarczyn

Ma Dong Hui, Janówek, 1.1.2024

Machine Translated by Google