Machine Translated by Google

KRAFT&DELE
PROFESSIONAL

MANUAL DE INSTRUCȚIUNI

Traducerea instrucțiunilor originale

FRITEUZĂ
FĂRĂ GRĂSIMI

Friteuză cu aer cald



KD4108

Machine Translated by Google

Înainte de a utiliza dispozitivul, vă rugăm să citiți cu atenție acest manual și să îl păstrați pentru referințe ulterioare.

PĂSTRAȚI ACESTE INSTRUCȚIUNI

Acest aparat este destinat utilizării în spații casnice și aplicații similare, cum ar fi:

- bucătăriile pentru personal din magazine, birouri și alte medii de lucru;
- case de la fermă;
- de către clienții hotelurilor, motelurilor și altor unități rezidențiale;
- medii de cazare cu mic dejun.

MĂSURI IMPORTANTE DE SIGURANȚĂ

Când utilizați aparate electrice, respectați întotdeauna măsurile de siguranță de bază.
precauții, inclusiv:

1. Citiți toate instrucțiunile.
2. Nu atingeți suprafețele fierbinți.
3. Pentru a vă proteja împotriva electrocutării, nu introduceți cablul, ștecherele sau baza în apă sau în alte lichide.
4. AVERTISMENT: Acest aparat electric are funcție de încălzire. Suprafețele, chiar și cele altele decât suprafețele funcționale, se pot încălzi la temperaturi ridicate. Deoarece temperaturile sunt percepute diferit de către persoane diferite, acest aparat trebuie utilizat cu ATENȚIE. Atingeți aparatul numai în scopul prevăzut, inclusiv mânerele și suprafețele de prindere, utilizând protecție termică, cum ar fi mănuși sau similare. Suprafețele, altele decât suprafețele de prindere, trebuie lăsate să se răcească suficient înainte de a fi atinse.

5. Deconectați aparatul de la priză atunci când nu îl utilizați și înainte de curățare. Lăsați să stea până când răciți înainte de a instala sau demonta piese.
6. Dacă cablul de alimentare este deteriorat, acesta trebuie înlocuit de către producător, agentul său de service sau o persoană cu calificare similară pentru a evita un pericol.

7. Utilizarea accesoriilor nerecomandate de producătorul dispozitivului poate duce la vătămări corporale.
8. Nu utilizați în exterior.
9. Nu lăsați cablul să atârne peste marginea unei mese sau a unui blat de lucru, unde ar putea intra în contact cu suprafață fierbinte.
10. Nu așezați aparatul pe sau în apropierea unui aragaz cu gaz încins sau electric sau într-un cuptor preîncălzit.
11. Fiți deosebit de atenți când mutați dispozitivul. care conțin ulei fierbinte sau alte lichide fierbinți.
12. Conectați întotdeauna ștecherul mai întâi la aparat și apoi la priza de perete. Pentru a deconecta dispozitivul, rotiți orice comandă în poziția „oprit” și apoi scoateți ștecherul din priza de perete.
13. Nu utilizați dispozitivul în alte scopuri decât cele pentru care a fost conceput.
14. Acest aparat poate fi utilizat de copii cu vârsta de 8 ani și peste și de persoane cu

Machine Translated by Google

cu capacități fizice, senzoriale sau mentale limitate sau cu lipsă de experiență și cunoștințe, dacă: sunt supravegheați sau au fost instruiți cu privire la utilizarea în siguranță a aparatului și înțeleg riscurile implicate. Copiii nu trebuie să se joace cu aparatul. Curățarea și întreținerea de către utilizator nu trebuie efectuate de către copii, cu excepția cazului în care au 8 ani sau mai mult și sunt supravegheați.

15. A nu se lăsa la îndemâna copiilor sub 8 ani.
16. Dispozitivele nu sunt destinate a fi acționate prin intermediul unui temporizator extern sau sistem separat de telecomandă.

INTRARE

Această friteuză cu aer cald vă permite să preparați ușor și sănătos ingredientele preferate. Folosind aer cald cu circulație rapidă și un grătar superior, poate prepara o varietate de feluri de mâncare. Cel mai bun lucru este că friteuza cu aer cald încălzește alimentele în toate direcțiile, iar majoritatea ingredientelor nu necesită ulei.

DATE TEHNICE:

Model	KD4108
Tensiune	220-240V~50Hz/60Hz
Putere	2000 W
Capacitate	6L
Temperatură reglabilă	80℃-200℃

DESCRIERE GENERALĂ (Fig. 1)

1. Afișaj 3. Mâner
2. Stați în picioare
5. Carcasă principală 7. Evacuare aer
4. Capac pentru oală
6. Oală de prăjit
8. Fir principal (fir electric)

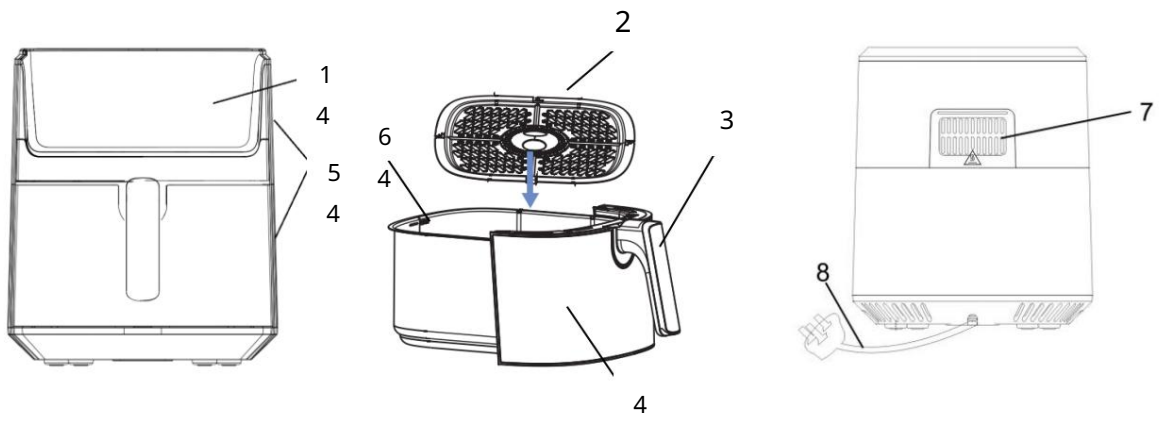

Fig.1

Machine Translated by Google



Fig.2

Important

Pericol

- Acest aparat poate fi utilizat de copii cu vârsta de 8 ani și peste și de persoane cu capacități fizice, senzoriale sau mentale reduse sau cu lipsă de experiență și cunoștințe, cu condiția să fie supravegheați sau să fi fost instruiți cu privire la utilizarea în siguranță a aparatului și să înțeleagă pericolele implicate. Copiii nu trebuie să se joace cu aparatul. Curățarea și întreținerea de către utilizator nu trebuie efectuate de copii, cu excepția cazului în care au vârsta de 8 ani sau mai mult și sunt supravegheați.

- Nu lăsați dispozitivul și cablul acestuia la îndemâna copiilor sub 8 ani.
- Nu scufundați niciodată carcasa care conține elementele electrice și de încălzire în apă și nu o clătiți sub robinet.
- Nu permiteți pătrunderea apei sau a altor lichide în dispozitiv pentru a evita electrocutarea. electricitate.
- Așezați întotdeauna ingredientele care urmează să fie prăjite în coș pentru a preveni contactul acestora cu elementele de încălzire.
- Nu acoperiți orificiile de admisie a aerului și orificiile exterioare în timp ce dispozitivul funcționează.
- Nu umpleți oala cu ulei, deoarece acest lucru poate cauza un pericol de incendiu.
- Nu atingeți niciodată interiorul dispozitivului în timp ce acesta funcționează.
- Temperatura suprafețelor accesibile poate fi ridicată în timpul funcționării dispozitivului.

AVERTIZARE

- Verificați dacă tensiunea indicată pe dispozitiv corespunde cu tensiunea din rețeaua locală electricitate.
- Nu utilizați aparatul dacă ștecherul, cablul de alimentare sau alte componente sunt deteriorate. deteriorat.
- Nu apelați la persoane neautorizate pentru a înlocui sau repara o piesă deteriorată. cablul principal.
- Nu lăsați cablul de alimentare să se apropie de suprafețele fierbinți.
- Nu conectați dispozitivul la sursa de alimentare și nu operați panoul de control cu mâinile ude. mâini.
- Nu așezați aparatul lângă un perete sau alte aparate. Lăsați cel puțin 10 cm spațiu liber în spate și pe laterale și 10 cm spațiu liber deasupra aparatului. Nu așezați nimic pe aparat. • Nu utilizați aparatul în alte scopuri decât cele descrise în acest manual. • Nu lăsați aparatul

în funcțiune nesupravegheat. • În timpul prăjirii cu aer cald, iese abur fierbinte prin orificiile de aer. Țineți mâinile și fața la o distanță sigură de abur și de orificiile de aer.

Machine Translated by Google

orificii de ventilație. De asemenea, aveți grijă la aburul fierbinte și la aer atunci când scoateți vasul din aparat.

- Toate suprafețele accesibile se pot încălzi în timpul utilizării (Fig. 2)
- Deconectați imediat aparatul de la priză dacă observați că iese fum închis la culoare. Așteptați până când fumul se oprește înainte de a scoate vasul din aparat.

Îngrijire

- Asigurați-vă că dispozitivul este așezat pe o suprafață orizontală, plană și stabilă.
- Acest aparat este destinat exclusiv uzului casnic. Este posibil să nu fie sigur pentru utilizare în medii precum bucătăriile personalului, fermele, motelurile și alte medii nerezidențiale. De asemenea, nu este destinat utilizării de către clienți în hoteluri, moteluri, pensiuni și alte medii rezidențiale. • Dacă aparatul este utilizat necorespunzător sau în scopuri profesionale sau semi-profesionale sau dacă nu este utilizat în conformitate cu instrucțiunile

din manualul de utilizare, garanția va fi nulă și ne putem refuza orice răspundere pentru daunele rezultate.
• Deconectați întotdeauna aparatul de la rețeaua electrică atunci când nu este utilizat. • Aparatul are nevoie de aproximativ 30 de minute pentru a se răci înainte de a putea fi utilizat în siguranță.

opera sau curăța.

Înainte de prima utilizare

1. Îndepărtați toate materialele de ambalare.
2. Îndepărtați orice autocolante sau etichete de pe dispozitiv.
3. Spălați bine oala și suportul cu apă fierbinte și detergent de vase.
burete neabraziv.
4. Ștergeți dispozitivul pe interior și pe exterior cu o lavetă umedă.

Aceasta este o friteuză fără ulei care folosește aer cald. Nu umpleți vasul direct cu ulei sau grăsime pentru prăjit.

Notă: Când friteuza este încălzită pentru prima dată, este posibil să se degaje un ușor fum sau miros. Acest lucru este normal pentru multe aparate de încălzire. Acest lucru nu afectează siguranța aparatului dumneavoastră.

Pregătirea pentru utilizare

1. Așezați dispozitivul pe o suprafață stabilă, orizontală și dreaptă.

Nu așezați dispozitivul pe o suprafață sensibilă la căldură.

2. Așezați grătarul în oală.

Nu umpleți recipientul cu ulei sau cu alt lichid.

Nu așezați nimic pe dispozitiv, fluxul de aer va fi perturbat și efectul de prăjire cu aer cald va fi afectat.

UTILIZAREA DISPOZITIVULUI

Machine Translated by Google

Versiunea fără ulei poate fi utilizată pentru a prepara o gamă largă de ingrediente.

Prăjire cu aer cald

1. Conectați ștecherul de rețea la o priză electrică cu împământare.
2. Scoateți cu grijă recipientul din friteuză.
3. Puneți ingredientele în oală.
4. Introduceți recipientul înapoi în friteuza cu aer cald.

Nu uitați să montați cu atenție ghidajele în corpul friteuzei.

Nu folosiți niciodată oala fără grătarul instalat.

Notă: Nu atingeți vasul în timpul sau după utilizare, deoarece se încălzește foarte tare. Întotdeauna ține oala de mâner.

5. Specificați timpul de preparare necesar pentru ingrediente (consultați secțiunea „Setări” din acest capitol).

6. Unele ingrediente necesită agitare la jumătatea timpului de gătire (consultați secțiunea „Setări” din acest capitol). Pentru a agita ingredientele, trageți recipientul din aparat ținându-l de mâner și agitați-l. Apoi, puneți recipientul înapoi în friteuză.

   Notă: Nu apăsați butonul de pe mâner în timp ce agitați.

   Sfat: Dacă setați cronometrul pentru jumătate din timpul de preparare, veți auzi un semnal sonor atunci când trebuie să agitați ingredientele. Totuși, aceasta înseamnă că, după agitare, va trebui să resetați cronometrul pentru timpul de preparare rămas.

7. Când cronometrul emite un semnal sonor, indicând expirarea timpului de gătire setat, scoateți vasul din aparat.

   Sfat: Puteți regla temperatura și timpul după preferințe în timpul utilizării. Setările vor fi păstrate timp de aproximativ un minut după ce vasul este scos de pe bază.

8. Verificați dacă ingredientele sunt gata sau nu.

Dacă ingredientele nu sunt încă gata, pur și simplu introduceți vasul de sotat înapoi în aparat și setați cronometrul pentru câteva minute suplimentare.

9. Pentru a scoate ingredientele (de exemplu, cartofii prăjiți), scoateți recipientul din friteuză și așezați-l pe structura de testare.

   Nu întoarceți oala cu susul în jos cu grătarul încă atașat, deoarece excesul de ulei care s-a acumulat pe fundul oalei se va scurge pe ingrediente.

   Vasul și ingredientele sunt fierbinți, iar din vas este posibil să iasă abur, în funcție de tipul de ingrediente din friteuză.

10. Goliți coșul într-un bol sau o farfurie.
11. Odată ce lotul de ingrediente este gata, friteuza cu aer cald este gata imediat. pentru a pregăti următoarea tranșă.

Machine Translated by Google

INSTRUCȚIUNI PANOULUI DE CONTROL



SIMBOL	SENS	SIMBOL	SENS
	CARTOFI PRĂJIȚI		PUI
	FRIPTURĂ		TORT
	PÂINE		CREVEȚI
	PE TE		FRUCTE
	PIZZA		BISCUIT

Butoane de operare

Pornire: Apăsați butonul de alimentare pentru a aprinde afișajul LED. Programe presetate: Apăsați pictograma alimentelor.

Pornire/Oprire:

Apăsați pentru a începe operarea. Imaginea funcției selectate se va aprinde (aceasta indică faptul că funcția funcționează). În timpul utilizării, dacă sertarul este tras afară (coșul de prăjit și raftul grătarului), funcțiile sunt puse în pauză. Apăsarea sertarului înapoi în poziție va începe operarea.

Controlul temperaturii/timpului:

Presa pentru a controla temperatura. Apoi apăsați + sau -, temperatura va crește sau va scădea.

Machine Translated by Google

Presa pentru a controla timpul. Apoi apăsați + sau -, timpul va crește sau va scădea

eu însumi.

Setări

Tabelul de mai jos vă va ajuta să alegeți setările de bază ale componentelor.
Notă: Rețineți că aceste setări sunt doar orientative. Deoarece ingredientele variază în ceea ce privește originea, dimensiunea, forma și marca, nu putem garanta cea mai bună setare pentru ingredientele dvs.
Deoarece tehnologia Rapid Air încălzește rapid aerul din interiorul aparatului, trebuie doar să scoateți oala din aparat pentru o clipă, în timp ce prăjirea cu aer cald abia dacă perturbă procesul.

Sfaturi

- Ingredientele mai mici necesită de obicei un timp de preparare puțin mai scurt decât cele mai mari ingrediente.
- Cantități mai mari de ingrediente necesită doar un timp de preparare puțin mai lung, cantități mai mici de ingrediente necesită doar un timp de preparare puțin mai scurt.
- Agitarea ingredientelor mai mici la jumătatea timpului de preparare optimizează rezultatul final și poate preveni prăjirea neuniformă a ingredientelor.
- Adăugați puțin ulei la cartofii proaspeți pentru un rezultat crocant. Prăjiți ingredientele într-o friteuză cu aer cald în câteva minute după adăugarea uleiului.
- Nu preparați ingrediente foarte grase într-o friteuză cu aer cald, de ex. cârnați.
- Gustările care pot fi preparate la cuptor pot fi preparate și în friteuză cu aer cald • Cantitatea

optimă pentru prepararea cartofilor prăjiți crocanți este de 500 de grame.

- Folosește aluat gata preparat pentru a prepara rapid și ușor gustări umplute. Aluatul gata preparat necesită, de asemenea, mai puțin timp de preparare decât aluatul de casă.
- Dacă doriți să coaceți o prăjitură sau o quiche sau doriți să prăjiți ingrediente delicate sau ingrediente umplute, puneți o tavă de copt sau un vas termorezistent în coșul friteuzei cu aer cald.
- Puteți folosi și o friteuză cu aer cald pentru a încălzi ingredientele. Pentru a încălzi ingredientele, setați temperatura la 150°C timp de până la 10 minute.

Machine Translated by Google

PROGRAME			
Funcții	Meniu	Timp (min)	Temperatură
		20	200
		15	180
		25	160
		15	180
		15	180
		25	185
		25	160
		20	160
		8 ore	55 de ani
		20	180

Notă: Adăugați 3 minute la timpul de preparare începând să prăjiți cât timp friteuza cu aer cald este încă rece.

Curățenie

Aparatul trebuie curățat după fiecare utilizare.

Oală și grătar antiaderente. Nu folosiți ustensile metalice sau substanțe de curățare abrazive pentru a le curăța, deoarece acest lucru poate deteriora stratul antiaderent.

1. Deconectați aparatul de la priză și așteptați să se răcească.
   Notă: Scoateți recipientul pentru a permite friteuzei cu aer cald să se răcească mai repede.

2. Ștergeți exteriorul dispozitivului cu o lavetă umedă.
3. Curățați oala și grătarul cu apă fierbinte, puțin detergent de vase și o lavetă neabrazivă.
   burete.
   Pentru a îndepărta orice urmă de murdărie, puteți folosi un lichid degresant.
   Sfat: Dacă există murdărie pe grătar sau pe fundul oalei, umpleți oala cu apă fierbinte și detergent de vase. Așezați grătarul în oală și lăsați oala și grătarul la înmuiat timp de aproximativ 10 minute.

4. Curățați interiorul dispozitivului cu apă fierbinte și un burete neabraziv.

Machine Translated by Google

5. Curățați elementul de încălzire cu o perie de curățare pentru a îndepărta orice reziduuri.
resturi de mâncare.

Depozitare

1. Deconectați dispozitivul și așteptați să se răcească.
2. Asigurați-vă că toate piesele sunt curate și uscate.

Mediu

La sfârșitul duratei de viață, nu aruncați dispozitivul la gunoiul menajer obișnuit. În schimb, duceți-l la un punct de colectare oficial pentru reciclare. În acest fel, contribuiți la protejarea mediului.

Garanție și service

Dacă aveți nevoie de service sau informații sau dacă întâmpinați o problemă, vă rugăm să contactați centrul local de service autorizat.

Depanare

Problemă	Cauză posibilă	Solu ie
Friteuza cu aer cald nu funcționează.	Aparatul nu este conectat la sursa de alimentare.	Introduceți ștecherul cablului de alimentare într-o priză de perete cu împământare.
	Nu ai setat cronometrul.	Setați butonul temporizatorului la timpul de preparare necesar pentru a porni aparatul.
Ingredientele prăjite într-o friteuză nu sunt gata.	Cantitatea de ingrediente din coșul este prea mare.	Puneți în coș loturi mai mici de ingrediente. Loturile mai mici sunt prăjite mai uniform.
	Temperatura setată este prea scăzută.	Setați butonul de temperatură la setarea de temperatură dorită (consultați secțiunea „Setări” din capitolul „Utilizarea aparatului”).
	Timpul de pregătire este prea scurt.	Setați cronometrul la timpul de preparare necesar (consultați secțiunea „Setări” din capitolul „Utilizarea aparatului”).
Ingredientele sunt prăjite neuniform în friteuză.	Unele tipuri de ingrediente trebuie agitate la jumătatea timpului de preparare.	Ingredientele care sunt așezate unul peste altul sau unele peste altele (de exemplu, cartofii prăjiți) trebuie agitate la jumătatea timpului de gătire. Consultați secțiunea „Setări” din capitolul „Utilizarea dispozitivului”.
Gustările prăjite nu sunt crocante după ce sunt scoase din friteuză.	Ai folosit tipul de gustări destinate preparării într-o friteuză tradițională.	Folosește gustări care pot fi preparate la cuptor sau unge-le ușor cu puțin ulei pentru un rezultat mai crocant.
Nu pot introduce corect tigaia în aparat.	Sunt prea multe ingrediente în oală.	Nu umpleți recipientul peste marcajul MAX.
	Grătarul nu este așezat corect în oală.	Împingeți raftul în oală până când nu se mai poate mișca.
Din aparat iese fum alb.	Pregătiți ingrediente grase.	Când prăjiți ingrediente grase într-o friteuză cu aer, o cantitate mare de ulei se va scurge în oală. Uleiul va produce fum alb, iar oala se poate încălzi mai mult decât de obicei. Acest lucru nu afectează

Machine Translated by Google

		pe dispozitiv sau pe rezultatul final.
	Încă există reziduuri de grăsime în oală de la utilizarea anterioară.	Fumul alb este cauzat de încălzirea grăsimii din tigaie. Nu uitați să curățați bine tigaia după fiecare utilizare.
Cartofii prăjiți proaspeți sunt prăjiți neuniform în friteuză.	Nu ai folosit cartofii de soiul potrivit.	Folosește cartofi proaspeți și asigură-te că rămân fermi în timpul prăjirii.
	Nu ai clătit bine bețișoarele de cartofi înainte să le prăjești.	Clătiți bine bețișoarele de cartofi pentru a îndepărta amidonul de pe exteriorul lor.
Cartofii prăjiți proaspeți nu sunt crocanți când sunt scoși din friteuză.	Crocantitatea cartofilor prăjiți depinde de cantitatea de ulei și apă din aceștia.	Înainte de a adăuga ulei, nu uitați să uscați bine bețișoarele de cartofi.
		Pentru un rezultat mai crocant, tăiați bețișoarele de cartofi în bucăți mai mici.
		Pentru un rezultat mai crocant, adăugați puțin mai mult ulei.

Eliminarea corectă a acestui produs	
	Acest marcaj indică faptul că acest produs nu trebuie eliminat împreună cu alte deșeuri menajere în întreaga UE. Pentru a preveni posibilele daune aduse mediului sau sănătății umane din cauza eliminării necontrolate a deșeurilor, reciclați-l în mod responsabil pentru a promova reutilizarea durabilă a resurselor materiale. Pentru a returna dispozitivul uzat, vă rugăm să utilizați sistemele de returnare și colectare sau să contactați comerciantul de unde ați achiziționat produsul. Aceștia îl pot preda pentru reciclare în mod sigur pentru mediu.

Machine Translated by Google

KRAFT&DELE

DECLARAȚIE DE CONFORMITATE

Conform Ghidului ISO/IEC 22 și EN 45014

Producator: FOREINTRADE SA Adresa producatorului: Janówek, ul. Modrzewiowa 54, 05-555 Tarczyn

DECLĂREM CĂ PRODUSUL ESTE CONFORM STANDARDELOR EUROPENE

Nume produs: Friteuză cu aer (marcată cu marca comercială Kraft&Dele)

Model (denumire comercială): KD4108

Declara ie:

Produsul la care se referă această declarație îndeplinește cerințele Directivelor CE:

1. Directiva 2011/65/UE ROHS 2 2.
Directiva 2014/30/UE Compatibilitate electromagnetică
3. Directiva 2014/35/UE LV 4.
Directiva LFGB

Conform standardelor:
EN 62233:2008
EN 60335-2-9:2003+A1:04+A2:06+A12:07+A13:10+AC:11
EN 60335-1:2012+AC:2014+A11:2014+A13:2017+A1:2019+A14:2019+A2:2019+A15:2021

Persoana responsabilă cu întreținerea documentației tehnice: Ma Dong Hui, Janówek, str. Modrzewiowa 54, 05-555 Tarczyn

Ma Dong Hui, Janówek, 23.07.2023