Machine Translated by Google

KRAFT&DELE
PROFESSIONAL

# MANUAL DE INSTRUCȚIUNI

Traducerea instrucțiunilor originale

# ASPIRATOR VERTICAL



KD5167

Machine Translated by Google

# DATE TEHNICE

| | |
|---|---|
| Model | KD5167 |
| Tensiune | 220-240V |
| Intensitate | 50/60Hz |
| Putere | 600W |
| Lungimea cablului | 5 milioane |
| Recipient de praf | 0,5L |

Machine Translated by Google

# INSTRUCȚIUNI IMPORTANTE DE SIGURANȚĂ

Când utilizați ASPIRATORUL VERTICAL CLEAR, trebuie respectate întotdeauna măsurile de siguranță de bază, inclusiv următoarele:

Vă rugăm să citiți toate instrucțiunile înainte de a utiliza aspiratorul de mână fără sac.

AVERTISMENT - Pentru a reduce riscul de incendiu, electrocutare sau vătămare corporală:

1. Utilizați sistemul numai în scopul pentru care a fost conceput.
2. Pentru a evita riscul de electrocutare, nu scufundați nicio parte a sistemului în apă sau alte lichide.
3. Acest aparat poate fi utilizat de copii cu vârsta de 8 ani și peste și de persoane cu capacități fizice, senzoriale sau mentale reduse sau fără experiență și cunoștințe, cu condiția să fie supravegheate sau să fi fost instruite cu privire la utilizarea în siguranță a aparatului și să înțeleagă riscurile implicate. Copiii nu trebuie să se joace cu aparatul. Curățarea și întreținerea de către utilizator nu trebuie efectuate de copii fără supraveghere.
   Nu trageți niciodată de cablu pentru a deconecta aparatul de la priză; în schimb, prindeți ștecherul și trageți pentru a deconecta.
4. Nu permiteți cablului să atingă suprafețe fierbinți.
5. Nu treceți dispozitivul peste cablu.
6. Nu utilizați sistemul cu un cablu sau un ștecher deteriorat sau dacă unitatea sau orice altă parte a sistemului a fost scăpată sau deteriorată. Pentru a evita riscul de electrocutare, nu dezasamblați și nu încercați să reparați ASPIRATORUL CU ANGAJE FĂRĂ SAC. Returnați unitatea pentru examinare și reparare. Reasamblarea sau repararea necorespunzătoare poate duce la un risc de electrocutare sau vătămare corporală atunci când utilizați ASPIRATORUL CU ANGAJE FĂRĂ SAC.
7. Este necesară o supraveghere atentă atunci când orice aparat este utilizat de către sau în apropierea copiilor. Nu lăsați sistem nesupravegheat atunci când este conectat.
8. Nu lăsați părul, hainele largi, degetele și toate părțile corpului să se apropie de piesele care se deschid și cele mobile.
9. Nu utilizați pentru aspirarea lichidelor inflamabile sau combustibile, cum ar fi benzina, și nu îl utilizați în zone în care acestea se pot deteriora. ei găsesc.
10. Nu ridicați obiecte care ard sau scot fum, cum ar fi țigări, chibrituri sau cenușă fierbinte.
11. Fiți deosebit de atenți când curățați scările.
12. Nu utilizați aspiratorul fără filtrul recipientului de praf.
13. Acest aparat este destinat exclusiv uzului casnic. Urmați toate instrucțiunile de utilizare. conținute în acest manual.
14. Nu lăsați aspiratorul vertical CLEAR conectat la priză atunci când nu îl utilizați. Deconectați-l. cablul electric atunci când nu este utilizat și înainte de service.
15. Nu permiteți utilizarea ca jucărie. Trebuie acordată o atenție deosebită atunci când este utilizat de către copii, animale de companie sau plante sau în apropierea acestora.
16. Utilizați numai conform descrierii din acest manual. Folosiți doar accesoriile recomandate de producător.
17. Nu trageți de cablu, nu folosiți cablul pe post de mâner, nu închideți o ușă peste cablu și nu trageți de cablu pe lângă margini ascuțite sau colțuri. Nu treceți aspiratorul peste cablu. Țineți cablul departe de suprafețele încălzite.
18. Opriți toate comenzile, dacă este cazul, înainte de a deconecta ștecherul de la priza electrică.
19. Nu deconectați trăgând de cablu. Pentru a deconecta, prindeți de ștecher, nu de cablu.
20. Nu atingeți ștecherul sau aspiratorul cu mâinile ude și nu îl folosiți desculț.
21. Nu introduceți obiecte în orificii. Nu utilizați dacă vreuna dintre deschideri este blocată. Păstrați dispozitivul curat, fără praf, scame, păr și orice ar putea restricționa circulația aerului.
22. Depozitați dispozitivul într-un loc răcoros și uscat.
23. Mențineți-vă zona de lucru bine iluminată.
24. Nu scufundați aspiratorul în apă sau alte lichide.
25. Țineți capătul furtunului, tuburilor și altor orificii departe de față și corp.
26. A se utiliza numai pe suprafețe uscate.
27. Utilizarea unei tensiuni greșite poate provoca deteriorarea motorului și posibile vătămări corporale ale utilizatorului. Corectați tensiunea este indicată pe plăcuța de identificare.
28. Acest aparat are izolație dublă. Folosiți doar piese de schimb identice. Consultați instrucțiunile pentru service-ul aparatelor cu izolație dublă.

Numai pentru uz casnic

PĂSTRAȚI ACESTE INSTRUCȚIUNI

Machine Translated by Google

## AVERTIZARE:

- Pentru a reduce riscul de accidentare cauzat de piesele în mișcare – Deconectați aparatul înainte de efectuarea lucrărilor de service.

- Pentru a reduce riscul de accidentare cauzat de electrocutare - Deconectați aparatul înainte de curățare sau service.

- Pentru a reduce riscul de electrocutare - Nu utilizați în aer liber sau pe suprafețe umede.

# FACEȚI CUNOȘTINȚĂ ASPIRATORUL FĂRĂ SAC

# VERTICAL

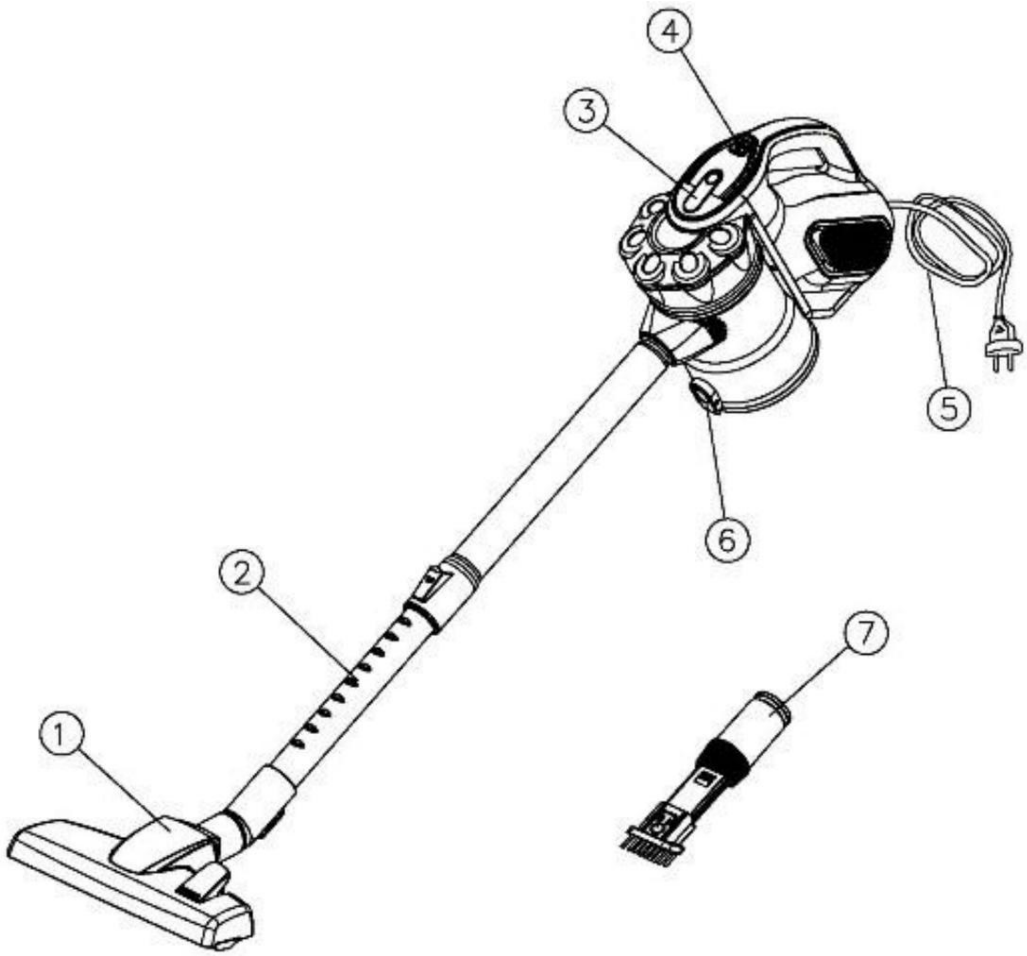


1. Perie pentru podele 2.
Tub prelungitor 3. Buton
de eliberare a recipientului de praf 4. Buton
PORNIT/OPRIT
5. Cablu de alimentare 6.
Buton de eliberare a prafului 7.
Duză pentru spații înguste 2 în 1

Machine Translated by Google

Notă: Ilustrațiile pot diferi de produsul real.

# Precauții

Important: Dacă orificiul sau furtunul de aspirare al aparatului este blocat, opriți aspiratorul și îndepărtați blocajul înainte de a-l reporni.

1. Nu folosiți aspiratorul prea aproape de radiatoare, calorifere sau mucuri de țigară.

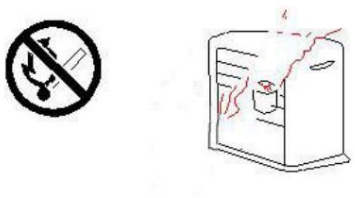

2. Asigurați-vă că aveți mâinile uscate înainte de a introduce ștecherul în priza de perete.

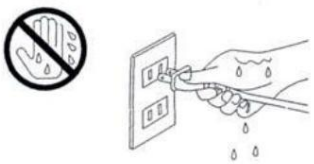

3. 3. Înainte de a aspira, asigurați-vă că ați îndepărtat orice obiecte mari sau ascuțite care ar putea deteriora

filtru recipient praf..

4. Când scoateți ștecherul din priză, trageți de ștecher, nu de cablul de alimentare.

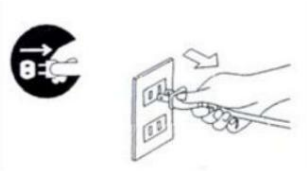

5. Nu ridicați obiecte care ard sau scot fum, cum ar fi țigări, chibrituri sau cenușă fierbinte.

6. Nu utilizați recipientul de praf fără filtrul montat.

# Manual de utilizare

Notă: Deconectați întotdeauna ștecherul de la priza de perete înainte de a instala sau de a scoate accesorii.

## Asamblarea corpului principal

• Instalați recipientul de praf introducând clema în corpul principal și apoi rotind-o în poziție.

Se fixează cu un „clic”. (Fig. 1)

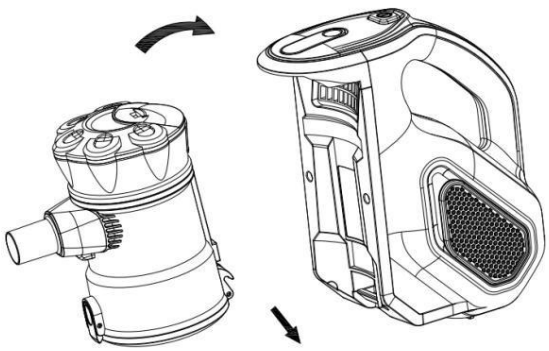

Machine Translated by Google

Fig.1

• Introduceți tubul telescopic în orificiul de aspirație (Fig. 2)

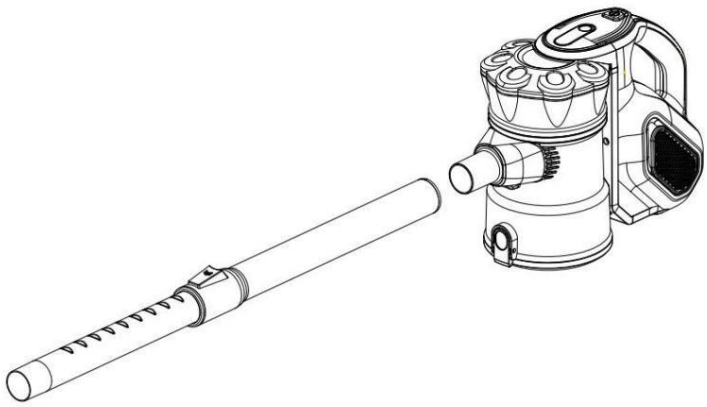

Fig.2

Reglați lungimea tubului telescopic,
prin apăsarea în jos a mecanismului de blocare,
și extinderea părții inferioare a țevii la lungimea corespunzătoare. (Fig. 3)

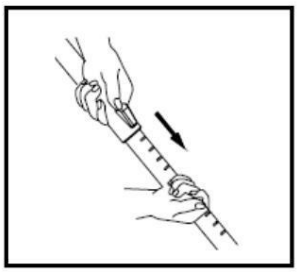

Fig.3

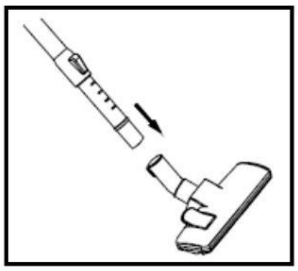

## Profită de accesorii

### Duză de podea

• Instalați duza de podea pe tubul telescopic. (Fig. 4)

Duza de podea are două setări. La curățare
suprafețe dure (parchet, gresie etc.), Fig.4
Periile duzelor trebuie extinse. La curățare
covoare și preșuri, periile trebuie ascunse
în duză. Apăsați butonul de schimbare a periei pentru a comuta între
două setări. (Fig. 5.

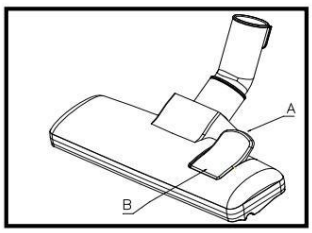


Fig.5

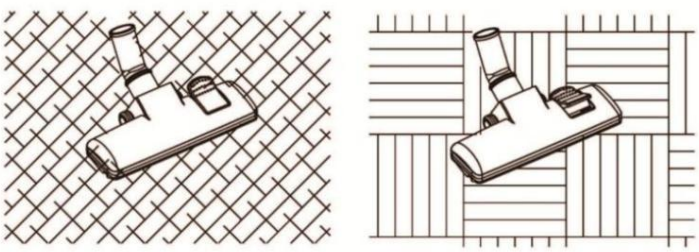

Machine Translated by Google

Perie/duză de praf 2 în 1 pentru spații înguste

Pentru calorifere, colțare, plinte etc.

Vă rugăm să rețineți că această unealtă poate fi utilizată atât cu un tub prelungitor, cât și direct pe aspirator. pentru o curățare mai temeinică..



## FUNCȚIONAREA ASPIRATORULUI

1. Introduceți ștecherul în priză.
2. Porniți dispozitivul folosind butonul PORNIT/OPRIT.
3. Pentru a opri aspiratorul, apăsați din nou butonul PORNIRE/OPRIRE.

## MENȚINEREA VIDULUI

Curățarea recipientului de praf

1. Apăsați butonul de eliberare a recipientului de praf și dezasamblați dispozitivul astfel încât să rămână doar partea principală..

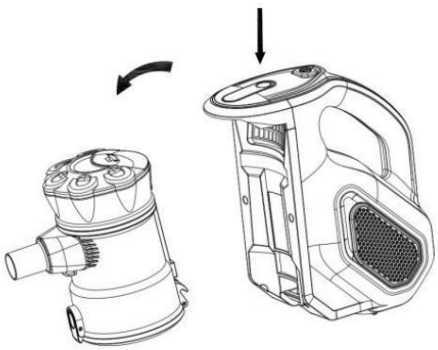

2. Separați recipientul de praf de corpul principal. (Fig. 6)

Fig.6

3. Deasupra recipientului de praf, apăsați butonul de îndepărtare a prafului, pentru a deschide capacul inferior și a îndepărta praful, murdăria și murdărie. Ștergeți doar prin ștergere, nu imersați. în apă. (Fig. 7)




Fig. 7

Machine Translated by Google

Curățarea filtrului:

1. Scoateți recipientul de praf din
corpul principal.
2. Rotiți capacul recipientului de praf
în sens invers acelor de ceasornic pentru a deschide (Fig. 8)

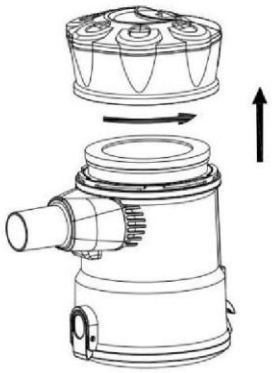

Fig.8

3. Scoateți filtrul de admisie cu burete situat în partea superioară a recipientului de praf. (Fig. 9)

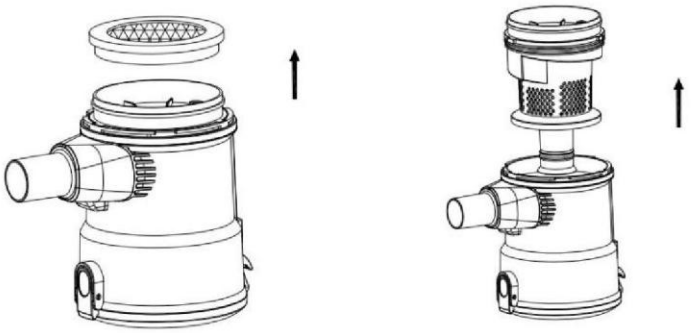

Fig.9

4. Clătiți bine cu apă curată și proaspătă. Nu folosiți săpun sau alți agenți de curățare.

5. Lăsați filtrul să se usuce natural înainte de a-l pune înapoi în aspirator. Nu așezați filtrul pe calorifere și nu folosiți dispozitive suplimentare, cum ar fi un uscător de păr, pentru a-l usca.
filtru. Acest lucru poate provoca deformarea filtrului sau alte deteriorări ireversibile.

# Depanare

| GHID DE DEPANARE | | |
|---|---|---|
| PROBLEMĂ | MOTIV POSIBIL | SOLUȚIE POSIBILĂ |
| ASPIRATORUL NU VA FUNCȚIONA LUCRU | 1. Nu există curent la priza transformatorului. | 1. Verificați siguranța sau întrerupătorul de circuit. Înlocuiți siguranța/resetați întrerupătorul de circuit. |
| ASPIRATORUL NU ASPIRĂ SAU PUTEREA DE ASPIRAȚIE ESTE SLAB | 1. Recipientul de praf este plin.<br>2. Filtrul recipientului de praf necesită curățare sau înlocuire. | 1. Goliți recipientul de praf<br>2. Scoateți filtrul recipientului de praf și verificați dacă există obiecte în conducta de aer, apoi scoateți-l.<br><br>Curățați sau înlocuiți filtrul recipientului de praf. |

Machine Translated by Google

| | | |
|---|---|---|
| PRAF CARE CURGE DIN ASPIRATOR | 1. Recipientul de praf este plin.<br>2. Filtrul recipientuluide praf nu este este instalat corect.<br>3. Perforare/găură în filtru recipient de praf. | 1. Goliți recipientul de praf.<br>2. Citiți instrucțiunile instalarea filtrului recipientului de praf.<br>3. Înlocuiți filtrul recipientului de praf. |

Machine Translated by Google

KRAFT&DELE

# DECLARAȚIE DE CONFORMITATE

Conform Ghidului ISO/IEC 22 și EN 45014

Producător: Foreintrade SA

Adresa producatorului: Janówek, ul. Modrzewiowa 54, 05-555 Tarczyn

## DECLĂREM CĂ PRODUSUL ESTE CONFORM STANDARDELOR EUROPENE

Nume produs: Aspirator vertical (marcat cu marca comercială Kraft&Dele).

Model (denumire comercială): KD5167

Declara ie:

Produsul la care se referă această declarație îndeplinește cerințele Directivelor CE:

1. Directiva 2011/65/UE ROHS 2

2. Directiva 2014/30/UE privind compatibilitatea electromagnetică

3. Directiva 2014/35/UE privind joasa tensiune

Conform standardelor:

EN IEC 55014-1:2021

EN IEC 55014-2:2021

EN IEC 61000-3-2:2019+A1:2021

EN 61000-3-3:2013+A1:2019+A2:2021

IEC 60335-1:2010, IEC 60335-1:2010/AMD1:2013,

IEC 60335-1:2010/AMD2:2016 și IEC 60335-2-2:2019

Persoană responsabilă cu menținerea documentației tehnice: Ma dong Hui, Janówek, ul. Modrzewiowa 54, 05-555 Tarczyn