Machine Translated by Google

DEGET al.

Zwycięstwa 16 26-020
Chmielnik www.deget.pl

www.verke.pl

Manual de utilizare

Pompe pentru apă curată VMP50, VMP60



Machine Translated by Google

Tabela de conținut:

1. Caracteristicile produsului
2. Tipuri de amenințări care apar în timpul funcționării dispozitivului
3. Condiții generale de siguranță
4. Tehnologia datelor
5. Serviciu

Atenția!!! Datorității continue a, desenele și descrierile prezentate pot diferite de produse onate și pot conține elemente opționale sau specializate care nu sunt pregătite în versiunea standard. Aceste diferențe nu pot sta la baza unei reclamații. Toate datele conținute în acest manual sunt în concordanță cu informațiile din momentul tipăririi și au doar scop informativ.

Machine Translated by Google

1. Caracteristicile produsului

1.1 Utilizarea prevzută

Electropompele VMP60 sunt concepute pentru pomparea apei curate (diametru maxim al impurităților 0.1 mm) în scopuri casnice și horticole, cu pompa completă scufundată. Pompa trebuie să atârne liber în lichid și nu trebuie să atingă nicio suprafață dură.

1.2 Utilizarea ne-o problemă

Orice altă utilizare decât cea descrisă mai sus nu este în conformitate cu utilizarea prevăzută a dispozitivului. În special, pompa nu trebuie utilizată pentru pomparea apei potabile!
Pompa nu este adecvată pentru pomparea apei sărate și a lichidelor inflamabile, corozive, explozive sau periculoase, a appealor uzate din instalațiile sanitare. Dispozitivul nu este destinat utilizării pe termen lung, de ex. ca pompă de circulație în iazuri.
Pompele nu sunt adecvate pentru utilizarea în rezervoare de apă în care există persoane în contact direct cu apa.
Utilizatorul este responsabil pentru orice daune sau leziuni cauzate de utilizare a ne-o relatie.
Dispozitivul nu este destinat utilizării profesionale, comerciale sau industriale, garanția se aplică atunci când dispozitivul este utilizat la domiciliu.

2. Tipuri de amenințări care apar în timpul funcționării dispozitivului

1. Pericole mecanice de la părțile mașinii sau piese de prelucrat: energy cinetică a piesei din cauza mișcării controlate sau necontrolate.
2. Pericole mecanice cauzate de energie stocată sub formă de lichide sau gaze sub presiune.
3. Atingerea de către om a pieselor sub tensiune ca urmare a deteriorării (atingere indirectă).

3. Condiții generale de siguranță

Atenția! Vă rugăm să citiți cu atenție manualul de instrucțiuni înainte de a începe lucrul.
Dispozitivul poate fi utilizat numai de către adulți care cunosc manualul de instrucțiuni și respectă regulile acestuia.

3.1) Siguranța la locul de muncă

a) Păstrați zona de lucru curată și bine iluminată. Zonele dezordonate sau întunecate favorizează accidentele.

b) Nu utilizați scule electrice în atmosfere explozive, cum ar fi în prezența lichidelor, gazlor sau prafului inflamabil. Uneltele electrice creează scântei care pot aprinde praful sau fumul.
c) Țineți copiii și trecătorii la distanță atunci când folosiți o unealtă electrică. Distragerea atenției vă poate face să pierdeți controlul.

3.2) Siguranța electrică

a) Ștecherele uneltelor electrice trebuie să se potrivească cu priză. Nu modificați niciodată ștecherul în niciun fel. Ștecherele nemodificate și prizele potrivite vor reduce riscul de

Machine Translated by Google

electrocutare.

b) Evitați contactul corpului cu suprafețe împământate, cum ar fi țevi, radiatoare, aragazuri și frigidere. Există un risc crescut de șoc electric dacă corpul dumneavoastră este legat la pământ sau la masă.

c) Nu utilizați excesiv cablul de alimentare. Nu utilizați niciodată cablul pentru a transporta, trage sau deconecta scula electrică. Țineți cablul departament de căldură, ulei, margini ascuțite sau piese în mișcare. Cablurile deteriorate sau încâlcite cresc riscul de electrocutare.
d) Atunci când utilizați o unealtă electrică în exterior, utilizați un cablu prelungitor adecvat pentru utilizare în exterior. Utilizarea unui cablu adecvat pentru utilizarea în exterior reduce riscul de șoc electric.

e) Utilizarea produsului este permisă numai atunci când produsul este conectat prin intermediul unui dispozitiv de curent rezidual (RCD) cu un curent de declanșare de cel mult 30 Ma. Utilizarea unui RCD reduce riscul de șoc electric.

3.3) Securitatea personală

a) Fiți atenți, urmăriți ceea ce faceți și folosiți bunul simț atunci când folosiți sau unealtă electrică. Nu utilizați sau unealtă electrică atunci când sunteți obosit sau sub influența drogurilor, alcoolului sau medicamentelor. Un moment de neatenție în timpul operării unei scule electrice poate duce la vătămări corporale grave.
b) Utilizați echipament de protecție individuală. Echipamentul de protecție, cum ar fi masca de praf, pantofii de siguranță antiderapanți, casca sau protecția auditivă utilizată în condiții adecvate vor reduce vătămările corporale.
c) Preveniți pornirea neintenționată. Asigurați-vă că întrerupătorul este în poziție oprit înainte de a conecta la sursa de alimentare și/sau batteries, de a ridica sau de transportul unei alte.
Transportarea unei unelte electrice cu degetul pe întrerupător sau operarea unei unelte electrice cu întrerupătorul pornit pot provoca accidente.
d) Îndepărtați orice chei de reglare înainte de a porni scula electrică. O cheie lăsată pe o parte rotativă a unei scule electrice poate provoca vătămări corporale.
e) Men întotdeauna o poziție și un echilibru adecvat. Acest lucru permite un control mai bun la sculei electrice în situații neprevăzute.
f) Îmbrăcați-vă dezvoltat. Nu purtați haine largi sau bijuteria. Țineți părul și hainele departament de piese în mișcare. Hainele lejere, bijuteriile sau părul lung pot fi prinse în piese în mișcare.

g) În cazul în care sunt facilități pentru conectarea echipamentelor de aspirare și colectare a prafului, asigurați-vă că acestea sunt conectate și găsite.
Utilizarea unui collector de praf poate reduce pericolele legat de praf.
h) Nu lăsați ca familiaritatea alta dziennik din utilizarea frecventă să ducă la utilizarea neglijentă și la ignorarea regulilor de siguranță. Acțiunile neglijente pot provoca răni grave într-o fracțiune de secundă.

i) Atunci când curățați materialele blocate sau efectuați întreținerea mașinii, asigurați-vă că toate comutatoarele de alimentare sunt oprite și cablul de alimentare este deconectat.
Funcționarea neașteptată a foarfecelui în timpul eliminării blocajelor sau al întreținerii poate duce la vătămări corporale grave.

Machine Translated by Google

3.4) Utilizarea și îngrijirea sculelor electrice

a) Nu utilizați forța. Utilizați scula electrică corectă pentru aplicația dumneavoastră. Unealta electrică corectă va face treaba mai bine și mai sigură viteza pentru care a fost proiectată.
b) Nu utilizați unealta electrică dacă întrerupătorul nu o pornește și nu o oprește. Orice unealtă electrică care nu poate fi controlată cu ajutorul comutatorului este periculoasă și trebuie reparată.

c) Deconectați ștecherul de la sursa de alimentare și/sau scoateți battery, dacă este detașabilă, de la scula electrică înainte de a efectua orice reglaj, de a schimba piesele sculelor cu fișă sau de a depozita sculelor electrice. Astfel de măsuri preventive de siguranță reduce riscul de pornire accidentală a uneltei.

d) Țineți uneltele electrice nefolosite la îndemâna copiilor și nu permiteți accesul persoanelor nefamiliarizate cu o alta electrică sau cu acest manual de instrucțiuni pentru unelte electrice.
Uneltele electrice sunt periculoase în mâinile utilizatorilor neinstruiți.
e) Între achiziționarea sculelor electrice și uneltele de inserție. Verificați dacă există piese nealiniate sau rupte, piese deteriorate și alte condiții care pot afecta funcționarea sculei electrice. Dacă este deteriorată, reparați unealta electrică înainte de utilizare. Multe accidente sunt cauzate de scule electrice prost întreținute.

f) Utilizați scula electrică, accesorii, biții etc. în conformitate cu acest manual, ținând cont de condițiile de lucru și de lucrări care urmează să fie efectuate. Utilizarea scule electrice în alte scopuri decât cele îndeplinite poate duce la o situație periculoasă.
g) Păstrați mânerele și suprafețele de prindere uscate, curate și lipsite de ulei și grăsime.
Mânerele și suprafețele de prindere alunecoase nu permit manipularea și controlul securității al uneltei în situații neprevăzute.

Tratarea unei persoane electrocutate.

Deconectați sursa de alimentare sau utilizați un insulator uscat pentru a vă proteja în timp ce îndepărtați victima de orice cablu electric. Evitați să atingeți victima cu mâinile goale până când aceasta nu se îndepărtează de manipulator. Solicitați imediat ajutor de la personal calificat și instruit. Nu acționați comutatoarele cu mâinile ude.

4. Tehnologia datelor

model	VMP50 V60011	VMP60 V60010	VMP60-1 V60012
sursă de alimentare	230V/50Hz	230V/50Hz	230V/50Hz
Puterea consumată	250 W	280W	280W
performanță	960 l/min	1050 l/min	1050 l/h
înălțimea de ridicare	60 m	70 m	75 metri
adâncimea de imersie	1 - 5 m	1 - 5 m	1 - 5 metri
Nivelul de zgomot	<70 dBA	<70 dBA	<70 dBA
cântare	3,4 kg	2,6 kg	3,5 kg
Timp de lucru / timp de pauză	120/20 min	120/20 min	120/20 min

Machine Translated by Google



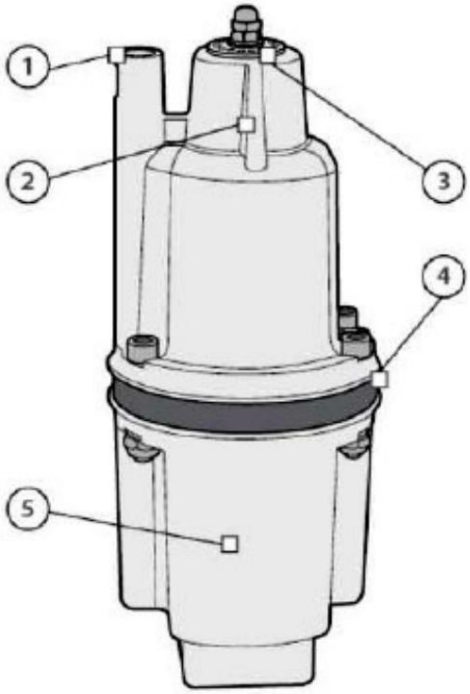

Fiecare 1 metru pe verticală este considerat 1 m de coloană de apă, fiecare 1 metru pe orizontală lângă o conductă cu un diametru nominal ar trebui să fie considerat 0,15 m de coloană de apă.

Machine Translated by Google

MVP50, MVP60 MVP60-1

1. țevi de 3/4" (20 mm)
2. suport pentru agățare
3. deschizături de aspirație
4. garnitură
5. carcasă

5. Serviciu

- Toate activitățile legate de imersiune, ascensiune sau instalarea permanentă a pompei trebuie efectuate cu alimentarea deconectată de la rețea.
- Fixați pompa cu suportul de suspendare. Nu permiteți pompei în funcțiune să intre în contact cu pereții rezervorului.

- Pompa nu trebuie utilizată pentru a pompa apă la o temperatură mare de +35 ° C. Pompa nu trebuie utilizată la o temperatură ambientală mai mică de 5 ° C. Diametrul maxim al impurităților trebuie să fie de 0.1 mm.

- Înainte de a porni pompa, verificați dacă aceasta funcționează corect: furtunul de scurgere nu trebuie să fie îndoit sau înfundat, iar orificiul de aspirație trebuie să fie complet obstrucționat.
- Durata admisă de funcționare continuă nu trebuie să se depășească 120 de minute, după care trebuie să se facă o pauză de cel puțin 20 de minute pentru răcirea pompei.

Machine Translated by Google

Chmielnik 17/08/2017

DECLARAȚIE DE CONFORMITATE CE/UE

Ultimele două cifre ale anului de aplicare a marcajului CE - 17
29/2017

Noi, ca producători

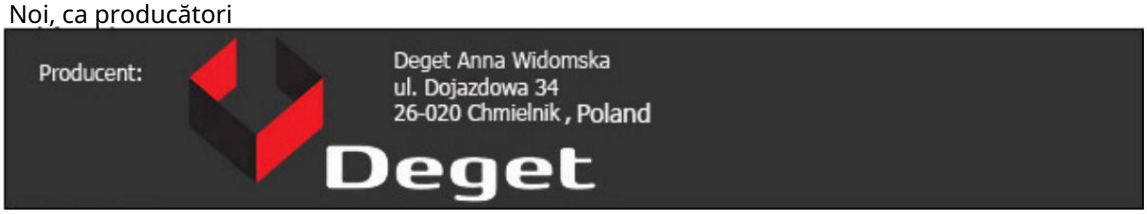

declarăm că produsul:

marcă: Verke
nume: Pompă de apă
tip/model: V60010, V60011, V60012, V60015, V60020, V60021, V60022, V60023, V60030, V60031, V60034, V60035, V60038, V60039, V60040, V60041, V60042, V60047, V60048, V60050, V60051, V60052

îndeplinește cerințele următoarelor standarde și standarde armonizate:

EN ISO 12100:2010, EN 809:1998+A1:2009+AC:2010,
EN 60204-1:2006+A1:2009+AC:2010,
EN 60335-1:2012+A11:2014,
EN 60335-2-41:2003+A1:2004+A2:2010,
EN 62233:2008+AC:2008,
EN 55014-1:2006+A1:2009+A2:2011,
EN 55014-2:2015, EN 6100-3-2:2014,
EN 61000-3-3:2013

și îndeplinește cerințele esențiale ale următoarelor directive:

2006/42/CE - Directiva privind echipamentele tehnice MD (anterior 98/37/CE)
2014/35/UE - Directiva privind joasa tensiune (LVD) (anterior 2006/95/CE)
2014/30/UE - Directiva CEM (anterior 2004/108/CE)

Persoana autorizată să pregătească și să stocheze documentația tehnică: Anna Widomska
Această declarație de conformitate este baza pentru marcarea produsului cu marcajul CE.
Această declarație de conformitate este emisă pe responsabilitatea exclusivă a producătorului.

Această declarație se referă doar la mașina în starea în care a fost introdusă pe piață și nu include componente adăugate de utilizatorul final sau acțiuni ulterioare efectuate de utilizatorul final.

Chmielnik, 17 august 2017

